KOALA COMPONENTS
Iluminación · Lighting · Éclairage

Catálogo MATERIAL ELÉCTRICO

Línea Colgantes

Familia Colgantes E27

Subfamilia Colgantes E27 Blanco y Accesorios

En esta sección de nuestro catálogo de Material electrico online podrá encontrar nuestra gama de Colgantes E27 Blanco y Accesorios a su disposición. Recuerde que puede descargalo en pdf y en excel para mayor comodidad

Imagen	Artículo	Descripción	Lote	Precio/Unidad
	AR2148002 Presa-cable interno SCPN	para cables manguera redonda transparente 2x0.75mm2 Longitud (mm): 25 Ancho (mm): 18 Color: Blanco	1 50 1000 3000	0,66 € 0,4108 € 0,1370 € 0,1210 €

arditi

Copyright © 2024 Koala Components, S.A. Todos los derechos reservados.

KOALA COMPONENTS
Iluminación · Lighting · Éclairage

MATERIAL ELÉCTRICO > Colgantes > Colgantes E27

Subfamilia Colgantes E27 Blanco y Accesorios

Imagen	Artículo	Descripción	Lote	Precio/Unidad
	AR4700602	Colgante SS27/81GTP/20/C2/73/60 cm blanco Sin caja conexión. peso máximo 2,29 kg.Cable H03VV-F 2x0.75mm2. Longitud (mm): 600 Color: Blanco Tensión In (Vac): 250 Temperatura (°C): 180 Casquillo: E27 Referencia: 021928	1 10 75 300	3,81 € 2,38 € 1,86 € 1,77 €
	AR4700802	Colgante SS27/81GTP/20/C2/73/80 cm blanco Sin caja conexión. peso máximo 2,29 kg.Cable H03VV-F 2x0.75mm2. Longitud (mm): 800 Color: Blanco Tensión In (Vac): 250 Temperatura (°C): 180 Casquillo: E27 Referencia: 022001	1 10 75 300	4,43 € 2,76 € 2,16 € 2,05 €

Copyright © 2024 Koala Components, S.A. Todos los derechos reservados.

KOALA COMPONENTS
Iluminación · Lighting · Éclairage

MATERIAL ELÉCTRICO > Colgantes > Colgantes E27

Subfamilia Colgantes E27 Blanco y Accesorios

Imagen	Artículo	Descripción	Lote	Precio/Unidad
	AR4720802 Colgante PNM27/81GTP/31/73/80 cm blanco	Con regleta conexión. clase II. peso máximo 2,29 kg.Cable H03VV-F 2x0.75mm2. Longitud (mm): 800 Color: Blanco Tensión In (Vac): 250 Temperatura (°C): 180 Casquillo: E27 Referencia: 024922	1 10 75 300	4,60 € 2,88 € 2,24 € 2,19 €
	AR4730802 Colgante PNS27A/81GTP/20/C2/73/80 cm blanco	Con caja conexión. clase II. peso máximo 2,29 kg.Cable H03VV-F 2x0.75mm2. Longitud (mm): 800 Color: Blanco Tensión In (Vac): 250 Temperatura (°C): 180 Casquillo: E27 Referencia: 021061	1 10 75 300	4,98 € 3,11 € 2,40 € 2,32 €

Copyright © 2024 Koala Components, S.A. Todos los derechos reservados.

KOALA COMPONENTS
Iluminación · Lighting · Éclairage

MATERIAL ELÉCTRICO > Colgantes > Colgantes E27

Subfamilia Colgantes E27 Blanco y Accesorios

Imagen	Artículo	Descripción	Lote	Precio/Unidad
	AR4740802 Colgante PNM27/81GTP/31/C3/73/80 cm blanco	Con caja conexión. peso máximo 2,29 kg.Cable H03VV-F 2x0.75mm2. Longitud (mm): 800 Color: Blanco Tensión In (Vac): 250 Temperatura (°C): 180 Casquillo: E27 Referencia: 025150	1 10 75 300	4,83 € 3,00 € 2,35 € 2,25 €
	AR47X0802 Colgante PNSS27A/81GTP/20/73/80cm blanco	Longitud (mm): 800 Tensión In (Vac): 250	1 10 75 300	5,50 € 3,44 € 2,69 € 2,60 €

Copyright © 2024 Koala Components, S.A. Todos los derechos reservados.

KOALA COMPONENTS
Iluminación · Lighting · Éclairage

MATERIAL ELÉCTRICO > Colgantes > Colgantes E27

Subfamilia Colgantes E27 Blanco y Accesorios

Imagen	Artículo	Descripción	Lote	Precio/Unidad
	AR4810012 Capuchón E27G TP blanco	Capuchón para portalámparas termoplástcio de 3piezas. Uso con presacable SCPN (Código AR2148002) Alto (mm): 33 Diámetro (mm): 57 Color: Blanco Temperatura (°C): 190 Referencia: 018644	1 100 500 1500	0,4436 € 0,2773 € 0,2167 € 0,2101 €
 Imagen en otro color	AR4810202 Capuchón CAL/2 blanco	capucha esferica plástica para tapar portalámparas colgante Ancho (mm): 40 Alto (mm): 40 Diámetro (mm): 60 Color: Blanco	1 100 1000 3000	0,4302 € 0,2690 € 0,2101 € 0,2041 €

Copyright © 2024 Koala Components, S.A. Todos los derechos reservados.

KOALA COMPONENTS
Iluminación · Lighting · Éclairage

MATERIAL ELÉCTRICO > Colgantes > Colgantes E27

Subfamilia

Colgantes E27 Blanco y Accesorios

Imagen	Artículo	Descripción	Lote	Precio/Unidad
Imagen en otro color	AR4810302 Capuchón CAL/3 blanco	capucha esferica plástica para tapar portalámparas colgante Ancho (mm): 40 Alto (mm): 40 Diámetro (mm): 60 Color: Blanco Referencia: 013158	1 100 1000 3000	0,3074 € 0,1921 € 0,1501 € 0,1457 €
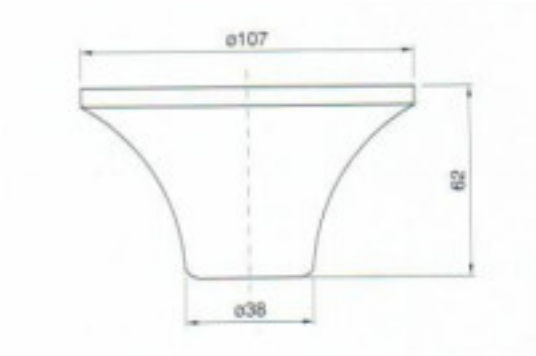	AR4820202 Floron RO/2 blanco	Longitud (mm): 62 Diámetro (mm): 107 Color: Blanco	1 250	0,1950 € 0,1524 €

Copyright © 2024 Koala Components, S.A. Todos los derechos reservados.

KOALA COMPONENTS
Iluminación · Lighting · Éclairage

MATERIAL ELÉCTRICO > Colgantes > Colgantes E27

Subfamilia Colgantes E27 Blanco y Accesorios

Imagen	Artículo	Descripción	Lote	Precio/Unidad
	AR4822002 Floron RO/20 blanco	Florón para suspensión, para aplicaci'pnen clase II. Utilizar en combinación con regleta de protección en clase II. Alto (mm): 72 Diámetro (mm): 68 Color: Blanco Referencia: 027246	1 50 200 600	0,77 € 0,4784 € 0,3735 € 0,3628 €
	AR4822102 Floron RO/21 blanco	Florón para suspensión, para aplicaciones en clase II.Con dispositivo de bloqueo con tornillo plastico M7x1 codigo AR5823012 no suministrado. Pedir aparte Alto (mm): 70 Diámetro (mm): 89 Color: Blanco Referencia: 023111	1 50 200 1000	0,70 € 0,4354 € 0,3351 € 0,3253 €

Copyright © 2024 Koala Components, S.A. Todos los derechos reservados.

KOALA COMPONENTS
Iluminación · Lighting · Éclairage

MATERIAL ELÉCTRICO > Colgantes > Colgantes E27

Subfamilia Colgantes E27 Blanco y Accesorios

Imagen	Artículo	Descripción	Lote	Precio/Unidad
	AR4822202 Floron RO/22 blanco	Florón para suspensión, para aplicaciones en clase II. Utilizar en combinación con regleta de protección en clase II. Para cables 2x0.75mm2 y 3x0.75mm2 Alto (mm): 70 Diámetro (mm): 89 Color: Blanco Referencia: 023112	1 50 200 1000	0,68 € 0,4279 € 0,3291 € 0,3194 €
	AR4823002 Floron RO/30 blanco	Floron Para suspensiones con tornillo M7. Tornillo AR5823012. Alto (mm): 85 Diámetro (mm): 130 Color: Blanco	1 250 500	0,3487 € 0,2906 € 0,2820 €

Copyright © 2024 Koala Components, S.A. Todos los derechos reservados.

KOALA COMPONENTS
Iluminación · Lighting · Éclairage

MATERIAL ELÉCTRICO > Colgantes > Colgantes E27

Subfamilia Colgantes E27 Blanco y Accesorios

Imagen	Artículo	Descripción	Lote	Precio/Unidad
	AR4823102 Floron RO/31 blanco con tornillo de bloqueo M7x1 (suministrado separadamente codigo AR5823012) que permite clase II. Alto (mm): 72 Diámetro (mm): 110 Color: Blanco Referencia: 023108		1 50 250 1000	0,79 € 0,4963 € 0,3877 € 0,3765 €
 Imagen en otro color	AR5641005 Pendel PNM27/81GTP/C3/73/100 cm blanco-verde Blanco-Verde		1 75 300	3,82 € 3,20 € 3,11 €

Copyright © 2024 Koala Components, S.A. Todos los derechos reservados.

KOALA COMPONENTS
Iluminación · Lighting · Éclairage

MATERIAL ELÉCTRICO > Colgantes > Colgantes E27

Subfamilia

Colgantes E27 Blanco y Accesorios

Imagen	Artículo	Descripción	Lote	Precio/Unidad
	AR5823012	Tornillo plastico M7x1 blanco Tornillo M7x1 blanco para presacables BC02, BC10M, BC10F y florones de colgantes. Longitud (mm): 10 Color: Blanco Referencia: 023107	1 100 1000 5000	0,2061 € 0,1288 € 0,0429 € 0,0377 €

Imagen en otro color

Copyright © 2024 Koala Components, S.A. Todos los derechos reservados.

KOALA COMPONENTS
Iluminación · Lighting · Éclairage

Catálogo MATERIAL ELÉCTRICO

Línea Colgantes

Familia Colgantes E27

Subfamilia Colgantes E27 Negro y Accesorios

En esta sección de nuestro catálogo de Material electrico online podrá encontrar nuestra gama de Colgantes E27 Negro y Accesorios a su disposición. Recuerde que puede descargalo en pdf y en excel para mayor comodidad

Imagen	Artículo	Descripción	Lote	Precio/Unidad
	AR2148002 Presa-cable interno SCPN	para cables manguera redonda transparente 2x0.75mm2 Longitud (mm): 25 Ancho (mm): 18 Color: Blanco	1 50 1000 3000	0,66 € 0,4108 € 0,1370 € 0,1210 €

arditi

Copyright © 2024 Koala Components, S.A. Todos los derechos reservados.

KOALA COMPONENTS
Iluminación · Lighting · Éclairage

MATERIAL ELÉCTRICO > Colgantes > Colgantes E27

Subfamilia Colgantes E27 Negro y Accesorios

Imagen	Artículo	Descripción	Lote	Precio/Unidad
Imagen en otro color	AR4700801 Colgante SS27/81GTP/20/C2/73/80 cm negro	Sin caja conexión. peso máximo 2,29 kg.Cable H03VV-F 2x0.75mm2. Longitud (mm): 800 Color: Negro Tensión In (Vac): 250 Temperatura (°C): 180 Casquillo: E27 Referencia: 021666	1 10 75 300	4,43 € 2,76 € 2,16 € 2,05 €
Imagen en otro color	AR4710601 Colgante PNS27A/81GTP/20/73/60 cm negro	Con caja conexión. clase II. peso máximo 2,29 kg.Cable H03VV-F 2x0.75mm2. Longitud (mm): 600 Color: Negro Tensión In (Vac): 250 Temperatura (°C): 180 Casquillo: E27 Referencia: 020691	1 10 100 300	4,30 € 2,69 € 2,12 € 2,04 €

Copyright © 2024 Koala Components, S.A. Todos los derechos reservados.

KOALA COMPONENTS
Iluminación · Lighting · Éclairage

MATERIAL ELÉCTRICO > Colgantes > Colgantes E27

Subfamilia

Colgantes E27 Negro y Accesorios

Imagen	Artículo	Descripción	Lote	Precio/Unidad
Imagen en otro color	AR47M0801 Colgante PNM27/81GTP/31/C3/73/80 cm negro	Con regleta conexión. clase II. peso máximo 2,29 kg.Cable H03VV-F 2x0.75mm2. Longitud (mm): 800 Color: Negro Tensión In (Vac): 250 Temperatura (°C): 180 Casquillo: E27 Referencia: 025152	1 10 75 300	4,54 € 2,84 € 2,22 € 2,15 €
	AR47S0801 Colgante PNSS27A/81GTP/32/C3/73/80 cm negro	Con caja de conexión. Con 80cm de cable. Longitud (mm): 800 Color: Negro Tensión In (Vac): 250 Temperatura (°C): 180	1 10 75 300	5,52 € 3,46 € 2,70 € 2,62 €
Imagen en otro color				

Copyright © 2024 Koala Components, S.A. Todos los derechos reservados.

KOALA COMPONENTS
Iluminación · Lighting · Éclairage

MATERIAL ELÉCTRICO > Colgantes > Colgantes E27

Subfamilia

Colgantes E27 Negro y Accesorios

Imagen	Artículo	Descripción	Lote	Precio/Unidad
Imagen en otro color	AR4810011 Capuchón E27G TP negro	Capuchón para portalámparas termoplástcio de 3piezas. Uso con presacable SCPN (Código AR2148002) Alto (mm): 33 Diámetro (mm): 57 Color: Negro Temperatura (°C): 190 Casquillo: E27 Referencia: 018645	1 100 500 1500	0,4409 € 0,2757 € 0,2154 € 0,2090 €
	AR4810201 Capuchón CAL/2 negro	capucha esferica plástica para tapar portalámparas colgante Ancho (mm): 40 Alto (mm): 40 Diámetro (mm): 60 Color: Negro	1 100 1000 3000	0,4302 € 0,2690 € 0,2101 € 0,2041 €

Copyright © 2024 Koala Components, S.A. Todos los derechos reservados.

KOALA COMPONENTS
Iluminación · Lighting · Éclairage

MATERIAL ELÉCTRICO > Colgantes > Colgantes E27

Subfamilia

Colgantes E27 Negro y Accesorios

Imagen	Artículo	Descripción	Lote	Precio/Unidad
	AR4810301 Capuchón CAL/3 negro	capucha esferica plástica para tapar portalámparas colgante Ancho (mm): 40 Alto (mm): 40 Diámetro (mm): 60 Color: Negro	1 100 1000 3000	0,2796 € 0,1748 € 0,1365 € 0,1325 €
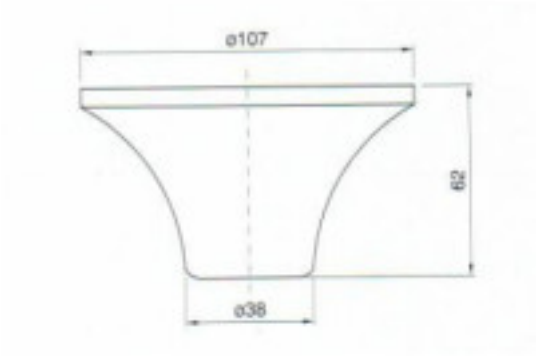	AR4820201 Floron RO/2 negro	Longitud (mm): 62 Diámetro (mm): 107 Color: Negro	1 250	0,1950 € 0,1524 €

Copyright © 2024 Koala Components, S.A. Todos los derechos reservados.

KOALA COMPONENTS
Iluminación · Lighting · Éclairage

MATERIAL ELÉCTRICO > Colgantes > Colgantes E27

Subfamilia Colgantes E27 Negro y Accesorios

Imagen	Artículo	Descripción	Lote	Precio/Unidad
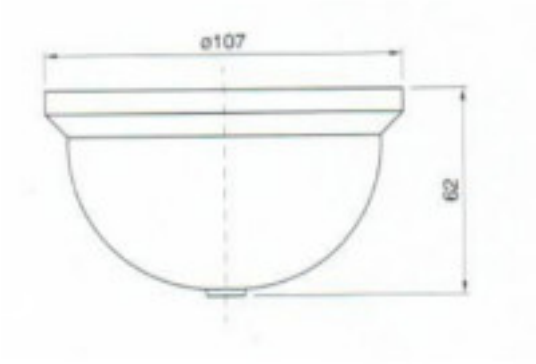	AR4820301 Floron RO/3 negro	Alto (mm): 62 Diámetro (mm): 107 Color: Negro	1 350	0,4326 € 0,3380 €
 Imagen en otro color	AR4822001 Floron RO/20 negro	Florón para suspensión, para aplicación en clase II. Utilizar en combinación con regleta de protección en clase II. Alto (mm): 72 Diámetro (mm): 68 Color: Negro Referencia: 027247	1 50 200 600	0,77 € 0,4784 € 0,3735 € 0,3628 €

Copyright © 2024 Koala Components, S.A. Todos los derechos reservados.

KOALA COMPONENTS
Iluminación · Lighting · Éclairage

MATERIAL ELÉCTRICO > Colgantes > Colgantes E27

Subfamilia

Colgantes E27 Negro y Accesorios

Imagen	Artículo	Descripción	Lote	Precio/Unidad
Imagen en otro color	AR4823101 Floron RO/31 negro	con tornillo de bloqueo M7x1 (suministrado separadamente codigo AR5823011) que permite clase II. Alto (mm): 72 Diámetro (mm): 110 Color: Negro Referencia: 023109	1 50 250 1000	0,79 € 0,4963 € 0,3877 € 0,3765 €
	AR4825301 Floron RO/53 negro	Termoplástico. Se usa con manguera redonda H03VV-F 2x0.75mm. Incluye, escuadra de fijación , tuerca DAF-1, boca-cable BC10M y regleta de conexión. Para aplicaciones en clase II Alto (mm): 35,5 Diámetro (mm): 106 Color: Negro Referencia: 042783	1 50 250 1000	4,06 € 2,54 € 1,99 € 1,93 €

Copyright © 2024 Koala Components, S.A. Todos los derechos reservados.

KOALA COMPONENTS
Iluminación · Lighting · Éclairage

MATERIAL ELÉCTRICO > Colgantes > Colgantes E27

Subfamilia Colgantes E27 Negro y Accesorios

Imagen	Artículo	Descripción	Lote	Precio/Unidad
	AR4825302 Floron RO/53 blanco	Termoplástico. Se usa con manguera redonda H03VV-F 2x0.75mm. Incluye, escuadra de fijación , tuerca DAF-1, boca-cable BC10M y regleta de conexión. Para aplicaciones en clase II Alto (mm): 35,5 Diámetro (mm): 106 Color: Blanco Referencia: 042784	1 50 250 1000	4,06 € 2,54 € 1,99 € 1,93 €
	AR5823011 Tornillo plastico M7x1 negro	Tornillo M7x1 blanco para presacables BC02, BC10M, BC10F y florones de colgantes. Longitud (mm): 10 Color: Negro Referencia: 024035	1 100 1000 5000	0,2151 € 0,1344 € 0,0447 € 0,0396 €

Copyright © 2024 Koala Components, S.A. Todos los derechos reservados.

KOALA COMPONENTS
Iluminación · Lighting · Éclairage

Catálogo MATERIAL ELÉCTRICO

Línea Colgantes

Familia Colgantes E27

Subfamilia Colgantes E27 Dorado y Accesorios

En esta sección de nuestro catálogo de Material electrico online podrá encontrar nuestra gama de Colgantes E27 Dorado y Accesorios a su disposición. Recuerde que puede descargalo en pdf y en excel para mayor comodidad

Imagen	Artículo	Descripción	Lote	Precio/Unidad
Imagen en otro color	AR4810204 Capuchón CAL/2 oro	capucha esferica plástica para tapar portalámparas colgante Ancho (mm): 40 Alto (mm): 40 Diámetro (mm): 60 Color: Oro	1 100 1000 3000	0,5161 € 0,3225 € 0,2517 € 0,2446 €

arditi

Copyright © 2024 Koala Components, S.A. Todos los derechos reservados.

KOALA COMPONENTS
Iluminación · Lighting · Éclairage

MATERIAL ELÉCTRICO > Colgantes > Colgantes E27

Subfamilia

Colgantes E27 Dorado y Accesorios

Imagen	Artículo	Descripción	Lote	Precio/Unidad
Imagen en otro color	AR4810304 Capuchón CAL/3 oro	capucha esferica plástica para tapar portalámparas colgante Ancho (mm): 40 Alto (mm): 40 Diámetro (mm): 60 Color: Oro	1 100 1000 3000	0,3345 € 0,2091 € 0,1633 € 0,1585 €
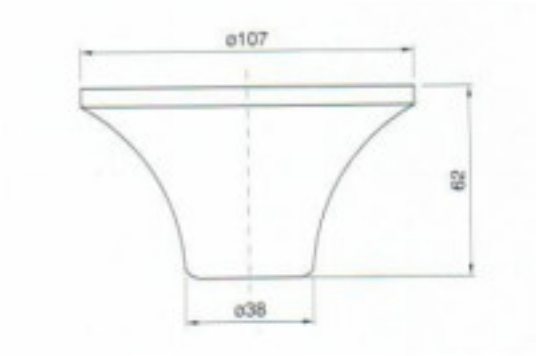	AR4820204 Floron RO/2 oro	Longitud (mm): 62 Diámetro (mm): 107 Color: Oro	1 250 500	0,1864 € 0,1554 € 0,1508 €

Copyright © 2024 Koala Components, S.A. Todos los derechos reservados.

KOALA COMPONENTS
Iluminación · Lighting · Éclairage

MATERIAL ELÉCTRICO > Colgantes > Colgantes E27

Subfamilia Colgantes E27 Dorado y Accesorios

Imagen	Artículo	Descripción	Lote	Precio/Unidad
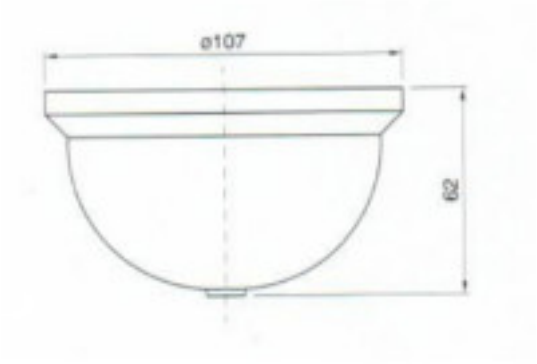	AR4820304 Floron RO/3 oro	Alto (mm): 62 Diámetro (mm): 107 Color: Oro	1 350 700	0,4135 € 0,3445 € 0,3345 €
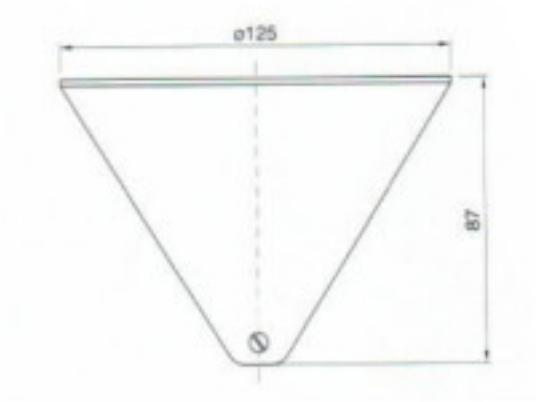	AR4823004 Floron RO/30 oro	Ancho (mm): 87 Diámetro (mm): 125 Color: Oro	1 250 500	0,4184 € 0,3486 € 0,3384 €

Copyright © 2024 Koala Components, S.A. Todos los derechos reservados.

KOALA COMPONENTS
Iluminación · Lighting · Éclairage

MATERIAL ELÉCTRICO > Colgantes > Colgantes E27

Subfamilia

Colgantes E27 Dorado y Accesorios

Imagen	Artículo	Descripción	Lote	Precio/Unidad
Imagen en otro color	AR4823104 Floron RO/31 oro	con tornillo de bloqueo M7x1 (suministrado separadamente) que permite clase II. Alto (mm): 72 Diámetro (mm): 110 Color: Oro Referencia: 024028	1 50 250 1000	0,94 € 0,5996 € 0,4684 € 0,4551 €
Imagen en otro color	AR5823014 Tornillo plastico M7x1 oro	Tornillo M7x1 blanco para presacables BC02, BC10M, BC10F y florones de colgantes. Longitud (mm): 10 Color: Oro	1 100 1000 5000	0,3120 € 0,1949 € 0,0649 € 0,0573 €

Copyright © 2024 Koala Components, S.A. Todos los derechos reservados.

KOALA COMPONENTS
Iluminación · Lighting · Éclairage

Catálogo MATERIAL ELÉCTRICO

Línea Colgantes

Familia Colgantes E27

Subfamilia Colgantes E27 Transparente y Accesorios

En esta sección de nuestro catálogo de Material electrico online podrá encontrar nuestra gama de Colgantes E27 Transparente y Accesorios a su disposición. Recuerde que puede descargalo en pdf y en excel para mayor comodidad

Imagen	Artículo	Descripción	Lote	Precio/Unidad
	AR5640803	Pendel PNM27/81GTP/C3/73/80 cm transparente Con regleta de conexión. clase II. Peso Maximo 2,29Kg. Cable 2x0,75 H03VV-F Longitud (mm): 800 Sección (mm2): 0,75 Color: Transparente Tensión In (Vac): 250 Referencia: 024459	1 10 75 150	7,67 € 4,81 € 3,76 € 3,60 €

Copyright © 2024 Koala Components, S.A. Todos los derechos reservados.

KOALA COMPONENTS
Iluminación · Lighting · Éclairage

MATERIAL ELÉCTRICO > Colgantes > Colgantes E27

Subfamilia

Colgantes E27 Transparente y Accesorios

Imagen	Artículo	Descripción	Lote	Precio/Unidad
	AR5640806	Pendel PNM27/81GTP/C3/73/80 cm transparente-azul Con regleta de conexión. clase II. Peso Maximo 2,29Kg. Cable transparente 80cm 2x0,75 H03VV-F Longitud (mm): 800 Sección (mm2): 0,75 Color: Transparente/Azul Tensión In (Vac): 250	1 75 300	6,47 € 5,62 € 5,43 €
	AR5640808	Pendel PNM27/81GTP/31/C3/73/80 Bi-Tr+tubo silicona	1 75 300	7,27 € 6,06 € 5,85 €

Copyright © 2024 Koala Components, S.A. Todos los derechos reservados.

KOALA COMPONENTS
Iluminación · Lighting · Éclairage

MATERIAL ELÉCTRICO > Colgantes > Colgantes E27

Subfamilia Colgantes E27 Transparente y Accesorios

Imagen	Artículo	Descripción	Lote	Precio/Unidad
	AR5650803	Pendel PNSS27/81GTP/20/73/80 cm blanco cable transparente Con caja de conexión. clase II. Peso Maximo 2,29Kg. Cable transparente 80cm 2x0,75 H03VV-F Longitud (mm): 800 Sección (mm2): 0,75 Color: Blanco Tensión In (Vac): 250	1 10 25 75	5,81 € 3,62 € 2,84 € 2,44 €
 Imagen en otro color	AR5823003	Floron RO/31 transparente Para colgantes con tornillo M7x1 de bloqueo (suministrado separadamente)que permite clase II. Alto (mm): 75 Diámetro (mm): 110 Sección (mm2): 0,75 Color: Transparente Referencia: 027318	1 10 200 1000	1,44 € 0,91 € 0,71 € 0,69 €

Copyright © 2024 Koala Components, S.A. Todos los derechos reservados.

KOALA COMPONENTS
Iluminación · Lighting · Éclairage

MATERIAL ELÉCTRICO > Colgantes > Colgantes E27

Subfamilia

Colgantes E27 Transparente y Accesorios

Imagen	Artículo	Descripción	Lote	Precio/Unidad
Imagen en otro color	AR5823013	Tornillo plastico M7x1 transparente Tornillo M7x1 blanco para presacables BC02, BC10M, BC10F y florones de colgantes. Longitud (mm): 10 Color: Transparente Referencia: 025475	1 100 1000 5000	0,4442 € 0,2776 € 0,0926 € 0,0815 €
Imagen en otro color	AR5823103	Floron RO/30 transparente Color: Transparente	1 100 1000	0,65 € 0,5463 € 0,53 €

Copyright © 2024 Koala Components, S.A. Todos los derechos reservados.

KOALA COMPONENTS
Iluminación · Lighting · Éclairage

Catálogo MATERIAL ELÉCTRICO

Línea Colgantes

Familia Colgantes E27

Subfamilia Colgantes E27 Azul y Accesorios

En esta sección de nuestro catálogo de Material electrico online podrá encontrar nuestra gama de Colgantes E27 Azul y Accesorios a su disposición. Recuerde que puede descargalo en pdf y en excel para mayor comodidad

Imagen	Artículo	Descripción	Lote	Precio/Unidad
	AR5810306 Capuchón CAL/3 azul Color: Azul		1 100 1000	0,1711 € 0,1426 € 0,1385 €

arditi

Copyright © 2024 Koala Components, S.A. Todos los derechos reservados.

KOALA COMPONENTS
Iluminación · Lighting · Éclairage

MATERIAL ELÉCTRICO > Colgantes > Colgantes E27

Subfamilia

Colgantes E27 Azul y Accesorios

Imagen	Artículo	Descripción	Lote	Precio/Unidad
Imagen en otro color	AR5823106		1	0,71 €
	Floron RO/30 azul		100	0,60 €
			1000	0,58 €
	Alto (mm): 85 Diámetro (mm): 130 Color: Azul			

Copyright © 2024 Koala Components, S.A. Todos los derechos reservados.

KOALA COMPONENTS
Iluminación · Lighting · Éclairage

Catálogo MATERIAL ELÉCTRICO

Línea Colgantes

Familia Colgantes E27

Subfamilia Colgantes E27 Gris y Accesorios

En esta sección de nuestro catálogo de Material electrico online podrá encontrar nuestra gama de Colgantes E27 Gris y Accesorios a su disposición. Recuerde que puede descargalo en pdf y en excel para mayor comodidad

Imagen	Artículo	Descripción	Lote	Precio/Unidad
Imagen en otro color	AR5823000		1	0,2092 €
	Floron RO/30 gris		100	0,1743 €
			250	0,1743 €
		Alto (mm): 58 Diámetro (mm): 130		

arditi

Copyright © 2024 Koala Components, S.A. Todos los derechos reservados.

KOALA COMPONENTS
Iluminación · Lighting · Éclairage

Catálogo MATERIAL ELÉCTRICO

Línea Colgantes

Familia Colgantes E27

Subfamilia Colgantes E27 Naranja y Accesorios

En esta sección de nuestro catálogo de Material electrico online podrá encontrar nuestra gama de Colgantes E27 Naranja y Accesorios a su disposición. Recuerde que puede descargalo en pdf y en excel para mayor comodidad

Imagen	Artículo	Descripción	Lote	Precio/Unidad
	AR5810309 Capuchón CAL/3 naranja Color: Naranja		1 100 1000	0,1711 € 0,1426 € 0,1385 €

arditi

Copyright © 2024 Koala Components, S.A. Todos los derechos reservados.

KOALA COMPONENTS
Iluminación · Lighting · Éclairage

MATERIAL ELÉCTRICO > Colgantes > Colgantes E27

Subfamilia

Colgantes E27 Naranja y Accesorios

Imagen	Artículo	Descripción	Lote	Precio/Unidad
Imagen en otro color	AR5823109 Floron RO/30 naranja Alto (mm): 85 Diámetro (mm): 130		1 100 1000	0,71 € 0,60 € 0,58 €

Copyright © 2024 Koala Components, S.A. Todos los derechos reservados.

KOALA COMPONENTS
Iluminación · Lighting · Éclairage

Catálogo MATERIAL ELÉCTRICO

Línea Colgantes

Familia Colgantes E27

Subfamilia Colgantes E27 Verde y Accesorios

En esta sección de nuestro catálogo de Material electrico online podrá encontrar nuestra gama de Colgantes E27 Verde y Accesorios a su disposición. Recuerde que puede descargalo en pdf y en excel para mayor comodidad

Imagen	Artículo	Descripción	Lote	Precio/Unidad
Imagen en otro color	AR5810305 Capuchón CAL/3 verde Color: Verde		1 100 1000	0,1711 € 0,1426 € 0,1385 €

arditi

Copyright © 2024 Koala Components, S.A. Todos los derechos reservados.

KOALA COMPONENTS
Iluminación · Lighting · Éclairage

MATERIAL ELÉCTRICO > Colgantes > Colgantes E27

Subfamilia

Colgantes E27 Verde y Accesorios

Imagen	Artículo	Descripción	Lote	Precio/Unidad
	AR5823105		1	0,71 €
	Floron RO/30 verde		100	0,60 €
			1000	0,58 €
		Alto (mm): 58 Diámetro (mm): 130 Color: Verde		

Imagen en otro color

Copyright © 2024 Koala Components, S.A. Todos los derechos reservados.

KOALA COMPONENTS
Iluminación · Lighting · Éclairage

Catálogo MATERIAL ELÉCTRICO

Línea Colgantes

Familia Colgantes E27

Subfamilia Colgantes E27 con IP65

Imagen	Artículo	Descripción	Lote	Precio/Unidad
	36010001	Colgante IP65 1 m cable textil negro Longitud (mm): 1000 Color: Negro Tensión In (Vac): 250 Potencia máxima (W): 12 Casquillo: E27 Grado de protección: IP65	1 10 50	33,58 € 32,32 € 30,94 €
	36010002	Colgante IP65 1 m cable textil blanco Longitud (mm): 1000 Color: Blanco Tensión In (Vac): 250 Potencia máxima (W): 12 Casquillo: E27 Grado de protección: IP65	1 10 50	33,58 € 32,32 € 30,94 €

Copyright © 2024 Koala Components, S.A. Todos los derechos reservados.

KOALA COMPONENTS
Iluminación · Lighting · Éclairage

Catálogo MATERIAL ELÉCTRICO

Línea Colgantes

Familia Colgantes E27

Subfamilia Colgantes E27 con cable TEXTIL

En esta sección de nuestro catálogo de Material electrico online podrá encontrar nuestra gama de Colgantes E27 con cable TEXTIL de colores a su disposición. Recuerde que puede descargalo en pdf y en excel para mayor comodidad

Imagen	Artículo	Descripción	Lote	Precio/Unidad
Imagen en otro color	AR4521800 Colgante PNM27/TES-GR/81GTP/31/C3/73/80/TR-BI 80 cm TEXTIL gris	Suspensión con cable textil H03VV-F 2X0.75 mm de 80cm , clase II .Con arandela para sujeción de pantalla. Peso máximo aplicable 2.25kgs Longitud (mm): 800 Ancho (mm): 30 Alto (mm): 25 Tensión In (Vac): 250 Intensidad In (A): 4 Casquillo: E27 Referencia: 034875	1 5 50 250	11,73 € 7,33 € 5,72 € 5,55 €

Copyright © 2024 Koala Components, S.A. Todos los derechos reservados.

KOALA COMPONENTS
Iluminación · Lighting · Éclairage

MATERIAL ELÉCTRICO > Colgantes > Colgantes E27

Subfamilia Colgantes E27 con cable TEXTIL

Imagen	Artículo	Descripción	Lote	Precio/Unidad
	AR4521802	Colgante PNM27/TES-BI/81GTP/31/C3/73/80 cm TEXTIL blanco Suspensión con cable textil H03VV-F 2X0.75 mm de 80cm , clase II .Con arandela para sujeción de pantalla. Peso máximo aplicable 2.25kgs Longitud (mm): 800 Ancho (mm): 30 Alto (mm): 25 Color: Blanco Tensión In (Vac): 250 Intensidad In (A): 4 Casquillo: E27 Referencia: 032902	1 5 50 250	8,13 € 5,08 € 4,06 € 3,86 €
	AR4521805	Colgante PNM27/TES-VE/81GTP/31/C3/73/80/TR-BI 80 cm TEXTIL verde Suspensión con cable textil H03VV-F 2X0.75 mm de 80cm , clase II .Con arandela para sujeción de pantalla- Peso máximo aplicable 2.25kgs Longitud (mm): 800 Tensión In (Vac): 250 Intensidad In (A): 4 Casquillo: E27 Referencia: 034770	1 5 50 250	10,58 € 6,61 € 5,15 € 5,01 €

Copyright © 2024 Koala Components, S.A. Todos los derechos reservados.

KOALA COMPONENTS
Iluminación · Lighting · Éclairage

MATERIAL ELÉCTRICO > Colgantes > Colgantes E27

Subfamilia Colgantes E27 con cable TEXTIL

Imagen	Artículo	Descripción	Lote	Precio/Unidad
	AR4521806 Colgante PNM27/TES-BU/81GTP/31/C3/73/80/TR-BI 80 cm TEXTIL azul	Suspensión con cable textil H03VV-F 2X0.75 mm de 80cm , clase II . Con arandela para sujeción de pantalla. Peso máximo aplicable 2.25kgs Longitud (mm): 800 Color: Azul Tensión In (Vac): 250 Intensidad In (A): 4 Casquillo: E27 Referencia: 034769	1 5 50 250	10,58 € 6,61 € 5,15 € 5,01 €
	AR4521807 Colgante PNM27/TES-RO/81GTP/31/C3/73/80/TR-BI 80 cm TEXTIL rojo	Suspensión con cable textil H03VV-F 2X0.75 mm de 80cm , clase II . COn arandela para sujeción de pantalla. Peso máximo aplicable 2.25kgs Longitud (mm): 800 Tensión In (Vac): 250 Intensidad In (A): 4 Casquillo: E27 Referencia: 034768	1 5 50 250	11,73 € 7,33 € 5,72 € 5,55 €

Copyright © 2024 Koala Components, S.A. Todos los derechos reservados.

KOALA COMPONENTS
Iluminación · Lighting · Éclairage

MATERIAL ELÉCTRICO > Colgantes > Colgantes E27

Subfamilia

Colgantes E27 con cable TEXTIL

Imagen	Artículo	Descripción	Lote	Precio/Unidad
	AR452180A Colgante PNM27/TES-GI/81GTP/31/C3/73/80/TR-BI 80 cm TEXTIL amarillo	Suspensión con cable textil H03VV-F 2X0.75 mm de 80cm , clase II . COn arandela para sujeción de pantalla. Peso máximo aplicable 2.25kgs Longitud (mm): 800 Tensión In (Vac): 250 Intensidad In (A): 4 Casquillo: E27 Referencia: 034771	1 5 50 250	11,73 € 7,34 € 5,72 € 5,55 €

Copyright © 2024 Koala Components, S.A. Todos los derechos reservados.