KOALA COMPONENTS
Iluminación · Lighting · Éclairage

Catálogo **SWAROVSKI CRYSTAL**

Línea **Strass Swarovski Crystal**

Familia **Piezas para Pegar Strass Swarovski**

Subfamilia **Cristal con Cal para Pegado Strass Swarovski**

NOTA IMPORTANTE: Las lineas STRASS y SPECTRA están fuera de produccion. Los articulos en stock estarán disponibles hasta fin de existencias.

Imagen	Artículo	Descripción	Lote	Precio/Unidad
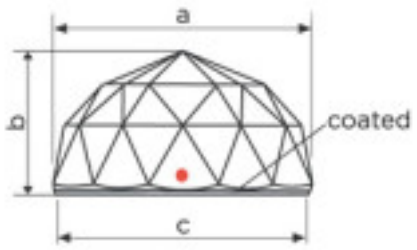	110855012	Media bola 7120/14mm.Talla clasica CAL´V´SI Swarovski Crystal Con efecto CAL'VZ'SI. a=13,9(+/-0,3mm) b=7,5(+/-0,3mm) c=13,3(+/-0,3mm) Diámetro (mm): 14 Color: Transparente Referencia: 1067322	1 112 560	4,29 € 3,44 € 2,99 €
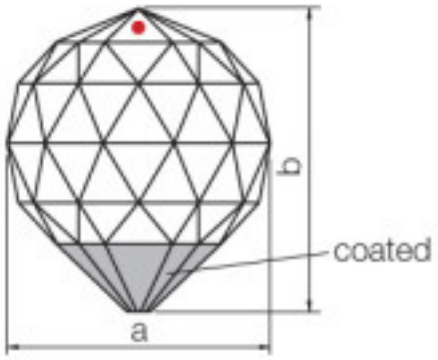	110855021	Bola 7100/20mm. CAL´VZ´SI Swarovski Crystal Efecto CAL'VZ'SI para pegar. Medidas: A=20mm; B=22,6mm. Diámetro (mm): 20 Color: Transparente Referencia: 1067320	1 48 144	4,93 € 3,95 € 3,44 €

Copyright © 2024 Koala Components, S.A. Todos los derechos reservados.

KOALA COMPONENTS
Iluminación · Lighting · Éclairage

SWAROVSKI CRYSTAL > Strass Swarovski Crystal > Piezas para Pegar Strass Swarovski

Subfamilia Cristal con Cal para Pegado Strass Swarovski

Imagen	Artículo	Descripción	Lote	Precio/Unidad
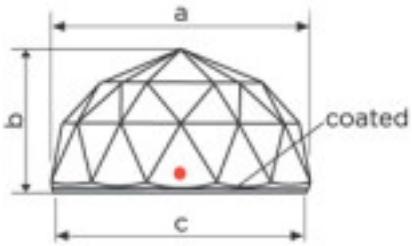	110855024	Media bola 7120/20mm. Talla clasica CAL´V´SI Swarovski Crystal Efecto CAL'V'SI para pegar.medidas: A=19,6mm (+/-0,3mm); B=10,5mm (+/-0,3mm); C=19mm (+/-0,3mm). Diámetro (mm): 20 Color: Transparente Referencia: 1067325	1 60 300	7,43 € 5,93 € 5,17 €
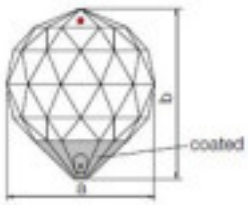	110855027	Bola 8550/20mm. Med.Sapphire CAL´VZ´SI Swarovski Crystal Efecto CAL'V'SI para pegar Diámetro (mm): 20 Color: Medium Sapphire	1 48 144	3,21 € 3,07 € 2,98 €

Copyright © 2024 Koala Components, S.A. Todos los derechos reservados.

KOALA COMPONENTS
Iluminación · Lighting · Éclairage

SWAROVSKI CRYSTAL > Strass Swarovski Crystal > Piezas para Pegar Strass Swarovski

Subfamilia Cristal con Cal para Pegado Strass Swarovski

Imagen	Artículo	Descripción	Lote	Precio/Unidad
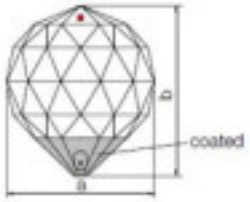	110855028	Bola 8550/20mm. Antique Green.CAL VZ Swarovski Crystal Efecto CALVZ para pegar Diámetro (mm): 20 Color: Antique green	1 48 144	3,21 € 3,07 € 2,98 €
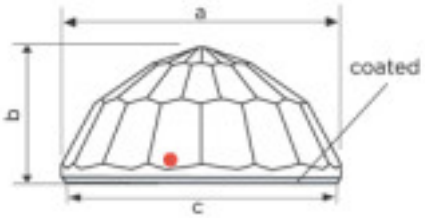	110855029	Media bola 7125/20 mm. CAL´V´SI Swarovski Crystal Efecto CAL'V'SI para pegar. medidas: A=19,9mm (+/-0,4mm); B=9,8mm (+/-0,3mm); C=19,4mm (+/-0,3mm). Diámetro (mm): 20 Color: Transparente	1 60 300	6,20 € 4,94 € 4,31 €

Copyright © 2024 Koala Components, S.A. Todos los derechos reservados.

KOALA COMPONENTS
Iluminación · Lighting · Éclairage

SWAROVSKI CRYSTAL > Strass Swarovski Crystal > Piezas para Pegar Strass Swarovski

Subfamilia Cristal con Cal para Pegado Strass Swarovski

Imagen	Artículo	Descripción	Lote	Precio/Unidad
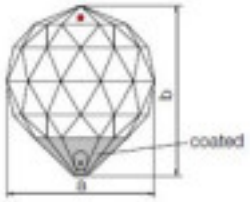	11085502V Bola 8550/20mm. VM Swarovski Crystal Diámetro (mm): 20 Color: Efecto Vitrail Medium		1 48 144	3,49 € 3,33 € 3,23 €
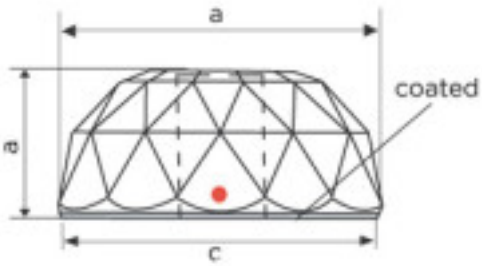	110855030 Media Bola con taladro 7130/30mm. CAL´V´SI Swarovski Crystal Efecto CAL V SI. A=29,6mm (+/-0,3mm); B=13,3mm (+/-0,3mm); C=28,3mm (+/-0,3mm) Diámetro (mm): 30 Color: Transparente Taladro Central (mm): 8,8		1 30 120	17,74 € 14,19 € 12,34 €

Copyright © 2024 Koala Components, S.A. Todos los derechos reservados.

KOALA COMPONENTS
Iluminación · Lighting · Éclairage

SWAROVSKI CRYSTAL > Strass Swarovski Crystal > Piezas para Pegar Strass Swarovski

Subfamilia Cristal con Cal para Pegado Strass Swarovski

Imagen	Artículo	Descripción	Lote	Precio/Unidad
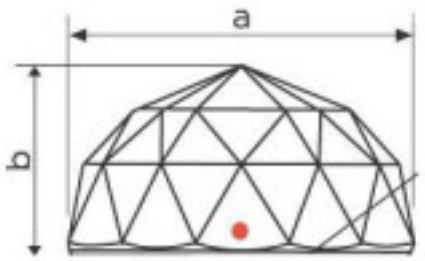	110855033	Bola 8556/030 002 Swarovski Crystal Diámetro (mm): 30 Color: Transparente	1 24 48	6,05 € 5,75 € 5,59 €
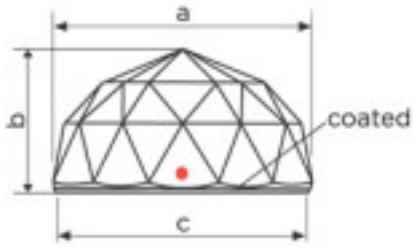	110855034	Media bola 7120/30mm.Talla clasica. CAL´V´SI Swarovski Crystal Efecto CAL V SI. A=29,6mm (+/-0,3mm); B=16,5mm (+/-0,3mm); C=28,3mm (+/-0,3mm) Diámetro (mm): 30 Color: Transparente Referencia: 1067331	1 30 120	14,88 € 11,91 € 10,35 €

Copyright © 2024 Koala Components, S.A. Todos los derechos reservados.

KOALA COMPONENTS
Iluminación · Lighting · Éclairage

SWAROVSKI CRYSTAL > Strass Swarovski Crystal > Piezas para Pegar Strass Swarovski

Subfamilia Cristal con Cal para Pegado Strass Swarovski

Imagen	Artículo	Descripción	Lote	Precio/Unidad
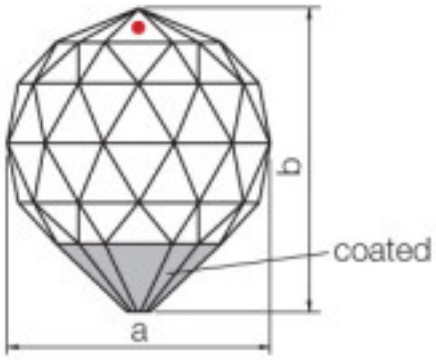	110855035	Bola 7100/30mm. CAL´VZ´SI Swarovski Crystal Efecto CAL VZ SI. Para pegar . A=30mm B=34mm. Diámetro (mm): 30 Color: Transparente Referencia: 1067349	48 (Pedido mínimo)	6,42 €
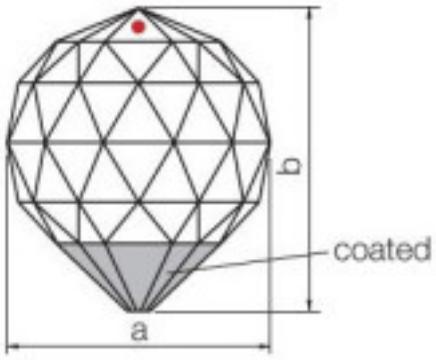	110855036	Bola 8550/30mm. Rosa CAL-VZ Swarovski Crystal Efecto CAL VZ SI para pegar. A=30mm B=34mm. Diámetro (mm): 30 Color: Rosalin	1 24 48	6,41 € 6,11 € 5,93 €

Copyright © 2024 Koala Components, S.A. Todos los derechos reservados.

KOALA COMPONENTS
Iluminación · Lighting · Éclairage

SWAROVSKI CRYSTAL > Strass Swarovski Crystal > Piezas para Pegar Strass Swarovski

Subfamilia Cristal con Cal para Pegado Strass Swarovski

Imagen	Artículo	Descripción	Lote	Precio/Unidad
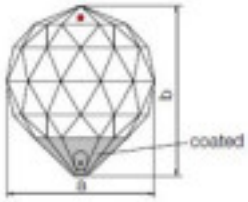	110855038	Bola 8550/30mm. Antique Green CAL VZ Swarovski Crystal Efecto CAL VZ SI para pegar. A=30mm B=34mm. Diámetro (mm): 30 Color: Antique green	1 24 48	6,41 € 6,11 € 5,93 €
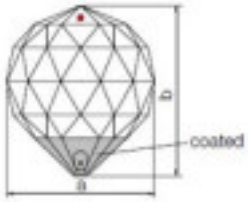	11085503V	Bola 8550/30mm. VM Swarovski Crystal Diámetro (mm): 30 Color: Efecto Vitrail Medium	1 24 48	6,63 € 6,31 € 6,13 €

Copyright © 2024 Koala Components, S.A. Todos los derechos reservados.

KOALA COMPONENTS
Iluminación · Lighting · Éclairage

SWAROVSKI CRYSTAL > Strass Swarovski Crystal > Piezas para Pegar Strass Swarovski

Subfamilia Cristal con Cal para Pegado Strass Swarovski

Imagen	Artículo	Descripción	Lote	Precio/Unidad
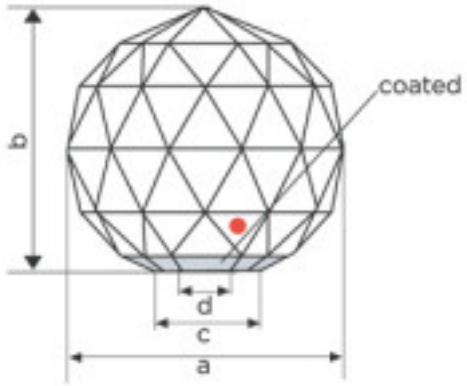	110855042	Bola 7110/40mm. 3/4 CAL´VZ´SI Swarovski Crystal Efecto CAL VZ SI para pegar A=40mm; B=35,5mm; C=24mm; Diámetro (mm): 40 Color: Transparente Referencia: 1067337	1 20 40	23,23 € 18,57 € 16,16 €
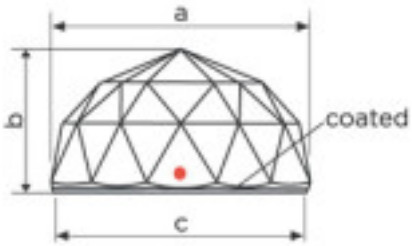	110855044	Media bola 7120/40mm. talla clásica CAL´V´SI Swarovski Crystal Efecto CAL V SI para pegar. Medidas: a=42,2(+/-0,3mm);b=20,8(+/-0,3mm);c=40,4(+/-0,3mm.) Diámetro (mm): 40 Color: Transparente Referencia: 1067338	1 20 60	16,08 € 12,85 € 11,18 €

Copyright © 2024 Koala Components, S.A. Todos los derechos reservados.

KOALA COMPONENTS
Iluminación · Lighting · Éclairage

SWAROVSKI CRYSTAL > Strass Swarovski Crystal > Piezas para Pegar Strass Swarovski

Subfamilia Cristal con Cal para Pegado Strass Swarovski

Imagen	Artículo	Descripción	Lote	Precio/Unidad
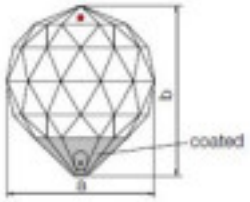	110855046	Bola 8550/40mm. rosa. CAL.VZ. Swarovski Crystal Efecto CAL VZ SI para pegar. A=40mm B=45mm. Diámetro (mm): 40 Color: Rosalin	1 20 40	10,95 € 10,42 € 10,12 €
	110855047	Bola 8550/40mm. zaf. CAL.VZ Swarovski Crystal Efecto CAL VZ para pegar. Diámetro (mm): 40 Color: Zafiro	1 20 40	10,95 € 10,42 € 10,12 €

Copyright © 2024 Koala Components, S.A. Todos los derechos reservados.

KOALA COMPONENTS
Iluminación · Lighting · Éclairage

SWAROVSKI CRYSTAL > Strass Swarovski Crystal > Piezas para Pegar Strass Swarovski

Subfamilia Cristal con Cal para Pegado Strass Swarovski

Imagen	Artículo	Descripción	Lote	Precio/Unidad
	110855048	Bola 8550/40mm. AntiqueGreen CAL-VZ Swarovski Crystal Efecto CAL VZ para pegar. Diámetro (mm): 40 Color: Antique green	1 20 40	10,95 € 10,42 € 10,12 €
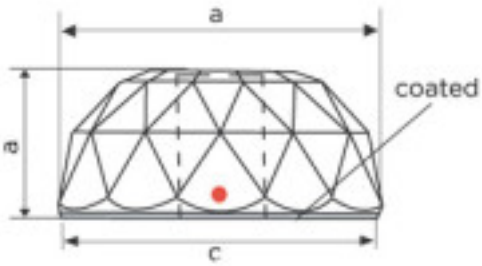	110855050	Media bola con taladro 7130/50mm. CAL´V´SI Swarovski Crystal Efecto CAL V SI. A=49,6mm (+/-0,4mm); B=22,1mm (+/-0,3mm); C=48mm (+/-0,5mm) Diámetro (mm): 40 Color: Transparente Taladro Central (mm): 14 Referencia: 1067356	1 12 24	17,49 € 13,99 € 12,16 €

Copyright © 2024 Koala Components, S.A. Todos los derechos reservados.

KOALA COMPONENTS
Iluminación · Lighting · Éclairage

SWAROVSKI CRYSTAL > Strass Swarovski Crystal > Piezas para Pegar Strass Swarovski

Subfamilia Cristal con Cal para Pegado Strass Swarovski

Imagen	Artículo	Descripción	Lote	Precio/Unidad
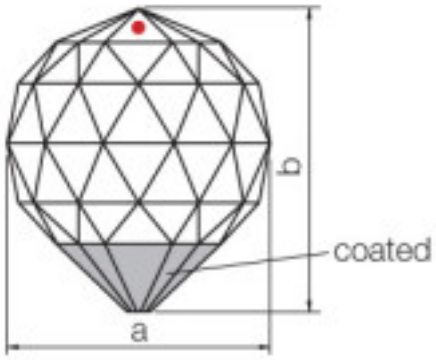	110855051 Bola 7100/50mm. CAL´VZ´SI Swarovski Crystal Efecto CAL VZ SI para pegar. A=50mm B=55,5mm. Diámetro (mm): 50 Color: Transparente		1 6 12	34,51 € 27,60 € 24,00 €
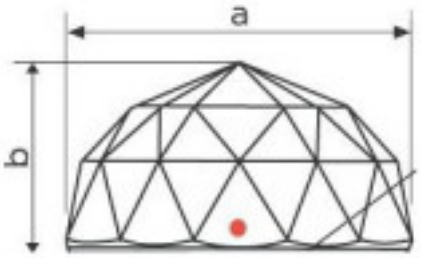	110855053 Bola 8556/50mm. 002 Swarovski Crystal Sin coating Diámetro (mm): 50 Color: Transparente		1 6 12	14,11 € 13,43 € 13,04 €

Copyright © 2024 Koala Components, S.A. Todos los derechos reservados.

KOALA COMPONENTS
Iluminación · Lighting · Éclairage

SWAROVSKI CRYSTAL > Strass Swarovski Crystal > Piezas para Pegar Strass Swarovski

Subfamilia Cristal con Cal para Pegado Strass Swarovski

Imagen	Artículo	Descripción	Lote	Precio/Unidad
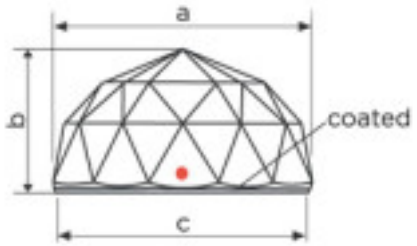	110855054	Media Bola 7120 50mm.Talla clasica CAL´V´SI Swarovski Crystal Efecto CAL V SI para pegar. A=49,6mm (+/-0,3mm); B=26,3mm (+/-0,3mm); C=48mm (+/-0,3mm) Diámetro (mm): 50 Color: Transparente Referencia: 1067354	24 (Pedido mínimo)	12,52 €
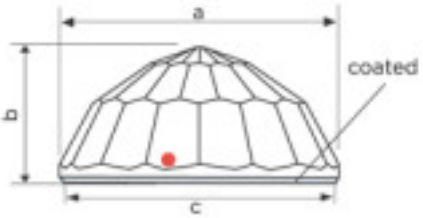	110855059	Media bola 7125/50mm. Talla contemp. CAL´V´SI Swarovski Crystal Efecto CAL V SI para pegar. A=49,8mm (+/-0,4mm); B=23,8mm (+/-0,3mm); C=48,5mm (+/-0,3mm). Diámetro (mm): 50 Color: Transparente	1	15,52 €

Copyright © 2024 Koala Components, S.A. Todos los derechos reservados.

KOALA COMPONENTS
Iluminación · Lighting · Éclairage

SWAROVSKI CRYSTAL > Strass Swarovski Crystal > Piezas para Pegar Strass Swarovski

Subfamilia Cristal con Cal para Pegado Strass Swarovski

Imagen	Artículo	Descripción	Lote	Precio/Unidad
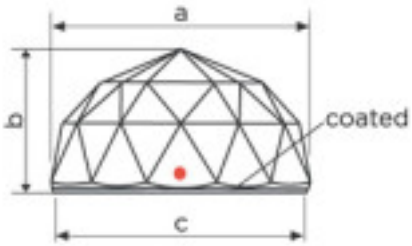	1108550Z2	Media bola 7120/20mm.Talla clasica Swarovski Crystal Jet Medidas: A=19,6mm (+/-0,3mm); B=10,5mm (+/-0,3mm); C=19mm (+/-0,3mm). Color Jet Diámetro (mm): 20 Color: Negro Referencia: 1067326	1 60 300	7,75 € 6,20 € 5,39 €
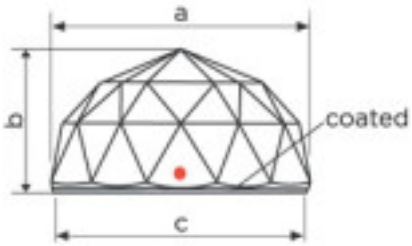	1108550Z3	Media bola 7120 30mm Talla clasica Swarovski Crystal Jet Diámetro (mm): 30 Color: Negro Referencia: 1088840	1 30 120	12,81 € 10,24 € 8,90 €

Copyright © 2024 Koala Components, S.A. Todos los derechos reservados.

KOALA COMPONENTS
Iluminación · Lighting · Éclairage

SWAROVSKI CRYSTAL > Strass Swarovski Crystal > Piezas para Pegar Strass Swarovski

Subfamilia Cristal con Cal para Pegado Strass Swarovski

Imagen	Artículo	Descripción	Lote	Precio/Unidad
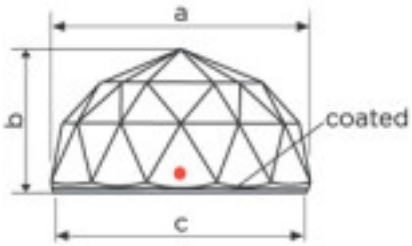	1108550Z5	Media bola 7120/50mm Talla clasica Swarovski Crystal Jet Diámetro (mm): 50 Color: Negro Referencia: 1192906	1 12 24	26,28 € 21,01 € 18,28 €
	110855140	Bola Asimétrica 7135/40mm. CAL´VZ´SI Swarovski Crystal Diámetro (mm): 40 Color: Transparente Referencia: 5421401	20 (Pedido mínimo)	17,68 €

Copyright © 2024 Koala Components, S.A. Todos los derechos reservados.

KOALA COMPONENTS
Iluminación · Lighting · Éclairage

SWAROVSKI CRYSTAL > Strass Swarovski Crystal > Piezas para Pegar Strass Swarovski

Subfamilia

Cristal con Cal para Pegado Strass Swarovski

Imagen	Artículo	Descripción	Lote	Precio/Unidad
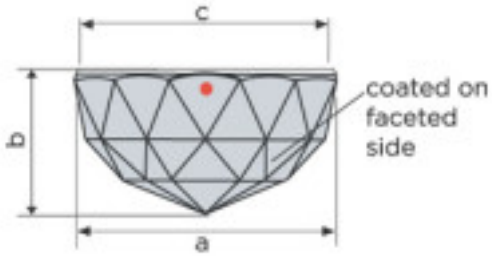	110855142	Media bola 7120/14mm.Talla clasica CAL´SI´ Swarovski Crystal Efecto CAL SI para pegar. A=13,9mm (+/-0,3mm); B=7,5mm (+/-0,3mm); C=13,3mm (+/-0,3mm). Diámetro (mm): 14 Color: Transparente Referencia: 1067321	560 (Pedido mínimo)	2,69 €
	110885022	Pieza 8850/20mm. 000 CAL.VZ. Swarovski Crystal Efecto CAL VZ para pegar. Longitud (mm): 20 Ancho (mm): 8 Color: Transparente	1	1,81 €

Copyright © 2024 Koala Components, S.A. Todos los derechos reservados.

KOALA COMPONENTS
Iluminación · Lighting · Éclairage

SWAROVSKI CRYSTAL > Strass Swarovski Crystal > Piezas para Pegar Strass Swarovski

Subfamilia Cristal con Cal para Pegado Strass Swarovski

Imagen	Artículo	Descripción	Lote	Precio/Unidad
	110885300	Pieza 8853/008 000 Swarovski Crystal Color: Transparente	1	0,0966 €
	110885520	Pieza 8855/025 000 Swarovski Crystal Color: Transparente	1	0,97 €

Copyright © 2024 Koala Components, S.A. Todos los derechos reservados.

KOALA COMPONENTS
Iluminación · Lighting · Éclairage

SWAROVSKI CRYSTAL > Strass Swarovski Crystal > Piezas para Pegar Strass Swarovski

Subfamilia Cristal con Cal para Pegado Strass Swarovski

Imagen	Artículo	Descripción	Lote	Precio/Unidad
	110885522	Pieza 8855/025 000 CAL.VZ. Swarovski Crystal Efecto CAL VZ para pegar. Longitud (mm): 25 Ancho (mm): 10 Color: Transparente	1	2,31 €
	110885620	Pieza 8856/025 000 Swarovski Crystal Ancho (mm): 10 Alto (mm): 25 Color: Transparente	1	1,81 €

Copyright © 2024 Koala Components, S.A. Todos los derechos reservados.

KOALA COMPONENTS
Iluminación · Lighting · Éclairage

SWAROVSKI CRYSTAL > Strass Swarovski Crystal > Piezas para Pegar Strass Swarovski

Subfamilia

Cristal con Cal para Pegado Strass Swarovski

Imagen	Artículo	Descripción	Lote	Precio/Unidad
	110885622 Pieza 8856/025 000 CAL.VZ Swarovski Crystal Efecto CAL VZ para pegar. Ancho (mm): 10 Alto (mm): 25 Color: Transparente		1	2,31 €
	112898821 Pieza media bola 8988/020001crystalCAL.VZ -7126/20 Alto (mm): 9 Diámetro (mm): 20 Tamaño: 20 mm Color: Crystal Efecto: CAL"VZ"SI Referencia: 5247338		1	5,48 €

Copyright © 2024 Koala Components, S.A. Todos los derechos reservados.

KOALA COMPONENTS
Iluminación · Lighting · Éclairage

SWAROVSKI CRYSTAL > Strass Swarovski Crystal > Piezas para Pegar Strass Swarovski

Subfamilia

Cristal con Cal para Pegado Strass Swarovski

Imagen	Artículo	Descripción	Lote	Precio/Unidad
	112898822	Pieza Pomo 8988/020002crystalCAL.VZ Alto (mm): 21 Diámetro (mm): 19,3 Tamaño: 20 mm Color: Crystal Efecto: CAL"VZ"SI	1	0,00 €
	112898851	Media bola 7355/50 CAL'VZ'SI (8988/050001crystalCAL.VZ) Alto (mm): 23,3 Diámetro (mm): 49,8 Tamaño: 50 mm Color: Crystal Efecto: CAL"VZ"SI Referencia: 5149324	1	31,52 €

Copyright © 2024 Koala Components, S.A. Todos los derechos reservados.

KOALA COMPONENTS
Iluminación · Lighting · Éclairage

SWAROVSKI CRYSTAL > Strass Swarovski Crystal > Piezas para Pegar Strass Swarovski

Subfamilia Cristal con Cal para Pegado Strass Swarovski

Imagen	Artículo	Descripción	Lote	Precio/Unidad
	112898880 Floron 8556/060003crystalCAL.VZ´SI Alto (mm): 26,1 Diámetro (mm): 60 Color: Crystal Efecto: CAL"VZ"SI Referencia: 1067050		1	56,41 €

Copyright © 2024 Koala Components, S.A. Todos los derechos reservados.

KOALA COMPONENTS
Iluminación · Lighting · Éclairage

Catálogo SWAROVSKI CRYSTAL

Línea Strass Swarovski Crystal

Familia Piezas para Pegar Strass Swarovski

Subfamilia Cristales Planos Strass Swarovski Sin Coated

NOTA IMPORTANTE: Las lineas STRASS y SPECTRA están fuera de produccion. Los articulos en stock estarán disponibles hasta fin de existencias.

Imagen	Artículo	Descripción	Lote	Precio/Unidad
	110885310 Pieza 8853/010 000 Swarovski Crystal Color: Transparente		1	0,1931 €
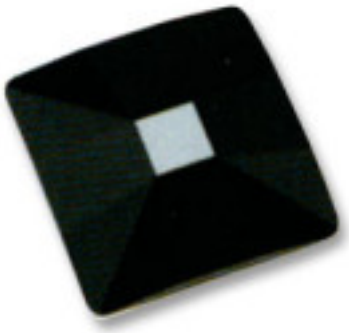	11378310Y Classic Square 2483/10mm Jet Swarovski Crystal Sin coated. Medidas: A=10mm (+/-0,3mm); B=3,5mm (+/-0,3mm) Longitud (mm): 10 Ancho (mm): 10 Color: Negro Referencia: 919934		1 48 144	1,10 € 0,88 € 0,76 €

Copyright © 2024 Koala Components, S.A. Todos los derechos reservados.

KOALA COMPONENTS
Iluminación · Lighting · Éclairage

SWAROVSKI CRYSTAL > Strass Swarovski Crystal > Piezas para Pegar Strass Swarovski

Subfamilia Cristales Planos Strass Swarovski Sin Coated

Imagen	Artículo	Descripción	Lote	Precio/Unidad
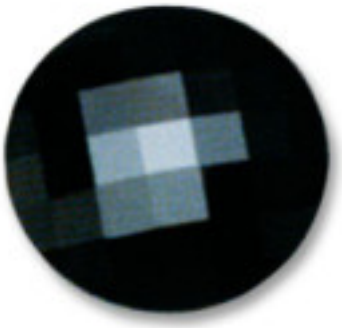	11378320Y	Chessboard Circle 2035/20mm Jet Swarovski Crystal Sin coated. Medidas: A=20mm (+/-0,3mm); B=3,8mm (+/-0,3mm). Color: Negro Referencia: 919916	1 20 40	5,99 € 4,79 € 4,18 €
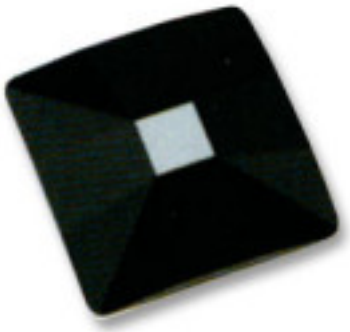	11378325Y	Classic Square 2483/25mm Jet Swarovski Crystal Sin coated. Medidas: A=25mm (+/-0,3mm); B=6,5mm (+/-0,3mm) Color: Negro Referencia: 919947	1 16 32	6,37 € 5,11 € 4,43 €

Copyright © 2024 Koala Components, S.A. Todos los derechos reservados.

KOALA COMPONENTS
Iluminación · Lighting · Éclairage

SWAROVSKI CRYSTAL > Strass Swarovski Crystal > Piezas para Pegar Strass Swarovski

Subfamilia Cristales Planos Strass Swarovski Sin Coated

Imagen	Artículo	Descripción	Lote	Precio/Unidad
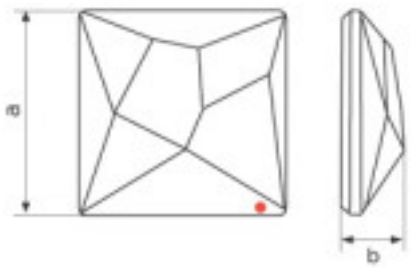	11378325YA Asymmetric Square 2420/25mm Jet Swarovski Crystal	Sin coated. Medidas: A=25mm (+/-0,3mm); B=6,5mm (+/-0,3mm) Color: Negro	1 16 32	6,79 € 5,43 € 4,72 €
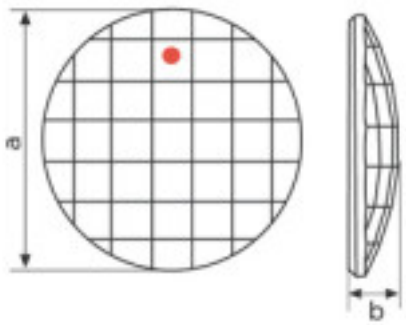	113783305 Chessboard Circle 2035/30mm Swarovski Crystal	Sin coated. Medidas: A=30mm (+/-0,3mm); B=6,2mm (+/-0,3mm) Referencia: 931320	1 6 12	8,00 € 6,40 € 5,57 €

Copyright © 2024 Koala Components, S.A. Todos los derechos reservados.

KOALA COMPONENTS
Iluminación · Lighting · Éclairage

SWAROVSKI CRYSTAL > Strass Swarovski Crystal > Piezas para Pegar Strass Swarovski

Subfamilia Cristales Planos Strass Swarovski Sin Coated

Imagen	Artículo	Descripción	Lote	Precio/Unidad
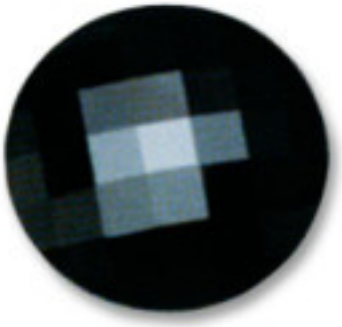	11378330Y	Chessboard Circle 2035/30mm Jet Swarovski Crystal Sin coated. Medidas: A=30mm (+/-0,3mm); B=6,2mm (+/-0,3mm) Color: Negro Referencia: 919925	1 6 12	10,19 € 8,15 € 7,09 €
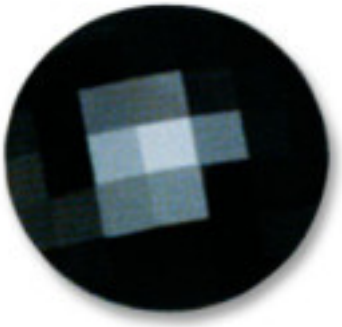	11378340Y	Chessboard Circle 2035/40mm Jet Swarovski Crystal Sin coated. Medidas: A=40mm (+/-0,3mm); B=7,7mm (+/-0,3mm) Color: Negro	1 3 6	12,47 € 9,98 € 8,68 €

Copyright © 2024 Koala Components, S.A. Todos los derechos reservados.

KOALA COMPONENTS
Iluminación · Lighting · Éclairage

Catálogo SWAROVSKI CRYSTAL

Línea Strass Swarovski Crystal

Familia Piezas para Pegar Strass Swarovski

Subfamilia Cristales Planos Strass Coated En Parte Plana

NOTA IMPORTANTE: Las lineas STRASS y SPECTRA están fuera de produccion. Los articulos en stock estarán disponibles hasta fin de existencias.

Imagen	Artículo	Descripción	Lote	Precio/Unidad
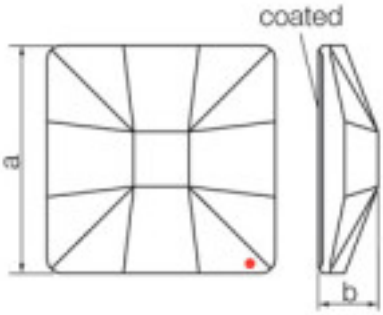	113783101 Classic Square 2483/10mm Bermbl Swarovski Crystal	Coated en parte plana. Medidas: A=10(+/-0,3) ; B=3,5(+/-0,3) Longitud (mm): 10 Ancho (mm): 10 Color: Bermuda Blue	1 48 144	1,07 € 0,86 € 0,74 €
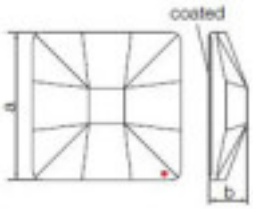	113783102 Crystal Square 8083 010 001 Blazing Red Swarovski Crystal	Coated en parte plana. Medidas: A=10(+/-0,3) ; B=3,5(+/-0,3) Longitud (mm): 10 Ancho (mm): 10	1 245 980	0,69 € 0,62 € 0,60 €

Copyright © 2024 Koala Components, S.A. Todos los derechos reservados.

KOALA COMPONENTS
Iluminación · Lighting · Éclairage

SWAROVSKI CRYSTAL > Strass Swarovski Crystal > Piezas para Pegar Strass Swarovski

Subfamilia Cristales Planos Strass Coated En Parte Plana

Imagen	Artículo	Descripción	Lote	Precio/Unidad
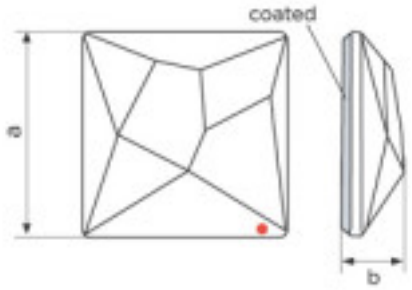	113783103A	Asymmetric Square 2420/10mm CAL´V´SI Swarovski Crystal Coated en parte plana. Medidas: A=10mm (+/-0,3mm); B=3,5mm (+/-0,3mm) Longitud (mm): 10 Ancho (mm): 10 Referencia: 1066793	1 48 144	1,02 € 0,82 € 0,70 €
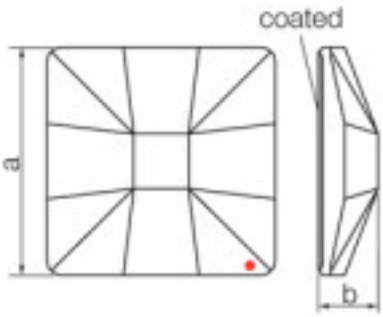	113783104	Classic Square 2483/10mm Sahara Swarovski Crystal Coated en parte plana. Medidas: A=10mm (+/-0,3mm); B=3,5mm (+/-0,3mm) Longitud (mm): 10 Ancho (mm): 10	1 48 144	1,07 € 0,86 € 0,74 €

Copyright © 2024 Koala Components, S.A. Todos los derechos reservados.

KOALA COMPONENTS
Iluminación · Lighting · Éclairage

SWAROVSKI CRYSTAL > Strass Swarovski Crystal > Piezas para Pegar Strass Swarovski

Subfamilia Cristales Planos Strass Coated En Parte Plana

Imagen	Artículo	Descripción	Lote	Precio/Unidad
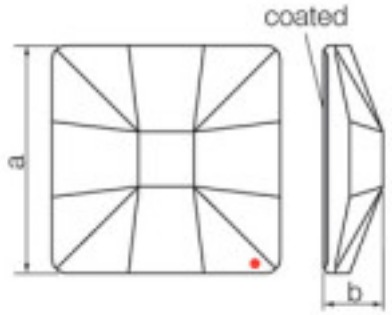	113783105 Classic Square 2483/10mm Sage Swarovski Crystal	Coated en parte plana. Medidas: A=10mm (+/-0,3mm); B=3,5mm (+/-0,3mm) Longitud (mm): 10 Ancho (mm): 10	1 48 144	1,07 € 0,86 € 0,74 €
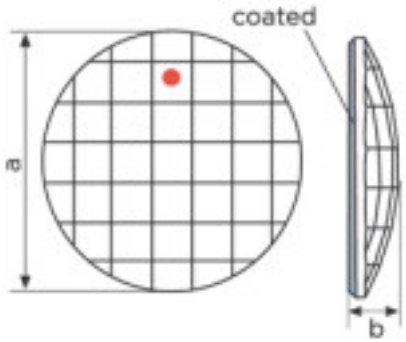	113783201 Chessboard Circle 2035/20mm Bermbl Swarovski Crystal	Efecto aplicado en parte plana. Medidas: A=20mm (+/-0,3mm); B=3,8mm (+/-0,3mm). Color: Bermuda Blue	1 20 40	4,93 € 3,95 € 3,44 €

Copyright © 2024 Koala Components, S.A. Todos los derechos reservados.

KOALA COMPONENTS
Iluminación · Lighting · Éclairage

SWAROVSKI CRYSTAL > Strass Swarovski Crystal > Piezas para Pegar Strass Swarovski

Subfamilia Cristales Planos Strass Coated En Parte Plana

Imagen	Artículo	Descripción	Lote	Precio/Unidad
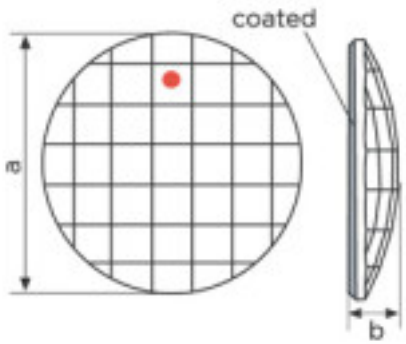	113783204 2035/20mm Sahara	Efecto aplicado en parte plana. Medidas: A=20mm (+/-0,3mm); B=3,8mm (+/-0,3mm).	1 20 40	5,53 € 4,43 € 3,84 €
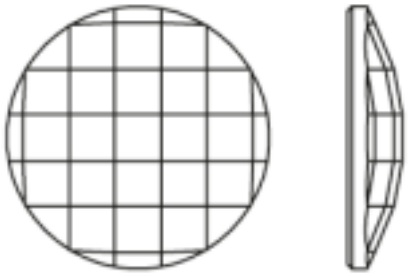	113783205 Crystal Circle 8083 020mm 002 Sage Swarovski Crystal	Efecto aplicado en parte plana. Medidas: A=20mm (+/-0,3mm); B=3,8mm (+/-0,3mm). Longitud (mm): 20	1 72 360	5,15 € 4,12 € 3,58 €

Copyright © 2024 Koala Components, S.A. Todos los derechos reservados.

KOALA COMPONENTS
Iluminación · Lighting · Éclairage

SWAROVSKI CRYSTAL > Strass Swarovski Crystal > Piezas para Pegar Strass Swarovski

Subfamilia

Cristales Planos Strass Coated En Parte Plana

Imagen	Artículo	Descripción	Lote	Precio/Unidad
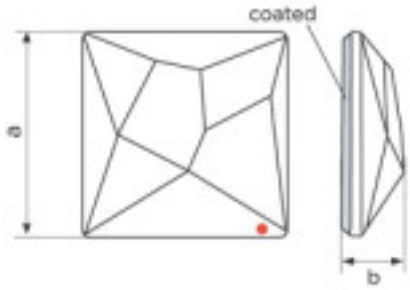	113783251A	Asymmetric Square 2420/25mm Bermuda blue Efecto aplicado en parte plana. Medidas: A=25mm (+/-0,3mm); B=6,5mm (+/-0,3mm) Color: Bermuda Blue	1 16 32	8,61 € 6,87 € 5,99 €
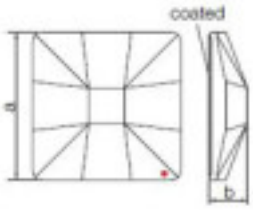	113783252	Crystal Square 8083 025 001 Blazing Red Swarovski Crystal Efecto aplicado en parte plana. Medidas: A=25mm (+/-0,3mm); B=6,5mm (+/-0,3mm) Longitud (mm): 25 Ancho (mm): 25	1 32 256	2,60 € 2,32 € 2,30 €

Copyright © 2024 Koala Components, S.A. Todos los derechos reservados.

KOALA COMPONENTS
Iluminación · Lighting · Éclairage

SWAROVSKI CRYSTAL > Strass Swarovski Crystal > Piezas para Pegar Strass Swarovski

Subfamilia Cristales Planos Strass Coated En Parte Plana

Imagen	Artículo	Descripción	Lote	Precio/Unidad
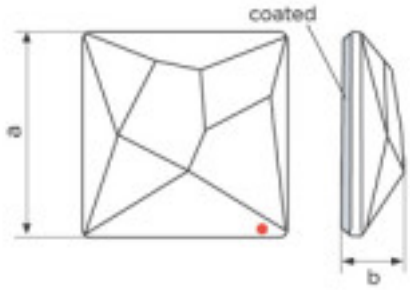	113783253A	Asymmetric Square 2420/25mm CAL´V´SI Swarovski Crystal Efecto aplicado en parte plana. Medidas: A=25mm (+/-0,3mm); B=6,5mm (+/-0,3mm) Referencia: 1066810	1 16 32	7,00 € 5,60 € 4,87 €
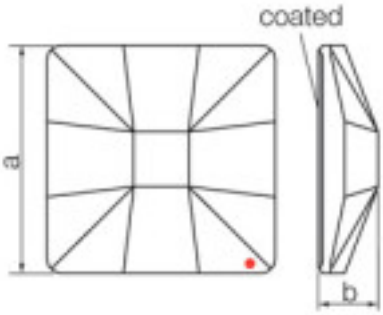	113783254	Classic Square 2483/25mm Sahara Swarovski Crystal Efecto aplicado en parte plana. Medidas: A=25mm (+/-0,3mm); B=6,5mm (+/-0,3mm)	1 16 32	6,18 € 4,95 € 4,29 €

Copyright © 2024 Koala Components, S.A. Todos los derechos reservados.

KOALA COMPONENTS
Iluminación · Lighting · Éclairage

SWAROVSKI CRYSTAL > Strass Swarovski Crystal > Piezas para Pegar Strass Swarovski

Subfamilia Cristales Planos Strass Coated En Parte Plana

Imagen	Artículo	Descripción	Lote	Precio/Unidad
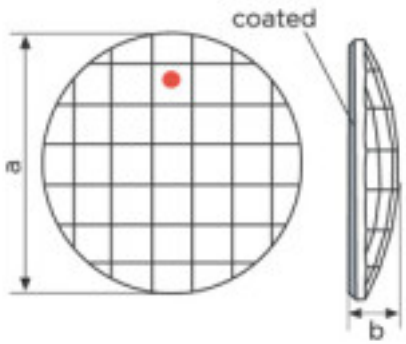	113783303	Chessboard Circle 2035/30mm CAL´V´SI Swarovski Crystal Efecto aplicado en parte plana. Medidas: A=30mm (+/-0,3mm); B=6,2mm (+/-0,3mm) Referencia: 1066835	1 6 12	10,49 € 8,40 € 7,31 €
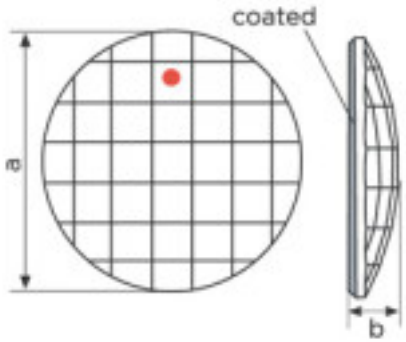	113783401	Chessboard Circle 2035/40mm Berbml Swarovski Crystal Efecto aplicado en parte plana. Medidas: A=40mm (+/-0,3mm); B=7,7mm (+/-0,3mm) Color: Bermuda Blue	1 3 6	14,12 € 11,30 € 9,82 €

Copyright © 2024 Koala Components, S.A. Todos los derechos reservados.

KOALA COMPONENTS
Iluminación · Lighting · Éclairage

SWAROVSKI CRYSTAL > Strass Swarovski Crystal > Piezas para Pegar Strass Swarovski

Subfamilia Cristales Planos Strass Coated En Parte Plana

Imagen	Artículo	Descripción	Lote	Precio/Unidad
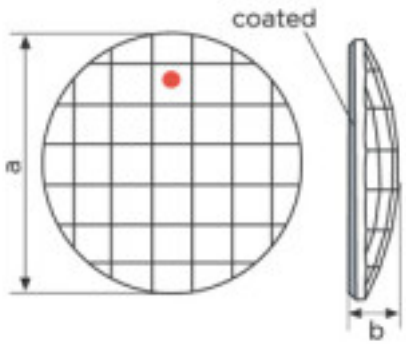	113783403	Chessboard Circle 2035/40mm CAL´V´SI Swarovski Crystal Efecto aplicado en parte plana. Medidas: A=40mm (+/-0,3mm); B=7,7mm (+/-0,3mm) Referencia: 1066846	1 3 6	21,44 € 17,15 € 14,91 €
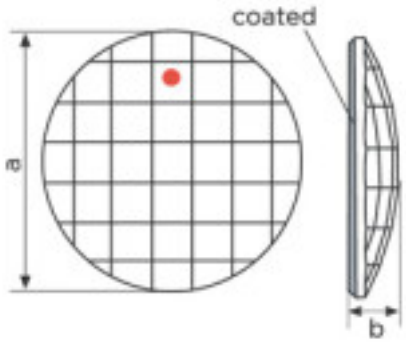	113783404	Chessboard Circle 2035/40mm Sahara Swarovski Crystal Efecto aplicado en parte plana. Medidas: A=40mm (+/-0,3mm); B=7,7mm (+/-0,3mm) Referencia: 1066854	1 3 6	13,14 € 10,51 € 9,15 €

Copyright © 2024 Koala Components, S.A. Todos los derechos reservados.

KOALA COMPONENTS
Iluminación · Lighting · Éclairage

SWAROVSKI CRYSTAL > Strass Swarovski Crystal > Piezas para Pegar Strass Swarovski

Subfamilia Cristales Planos Strass Coated En Parte Plana

Imagen	Artículo	Descripción	Lote	Precio/Unidad
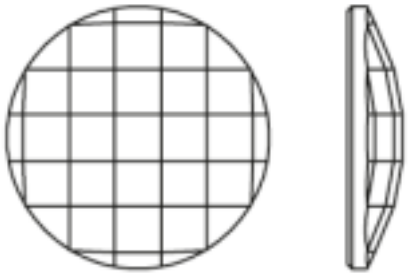	113783405	Chessboard Circle 2035/40 Sage Swarovski Crystal Efecto aplicado en parte plana. Medidas: A=40mm (+/-0,3mm); B=7,7mm (+/-0,3mm) Longitud (mm): 40	1 3 6	16,07 € 12,85 € 11,17 €
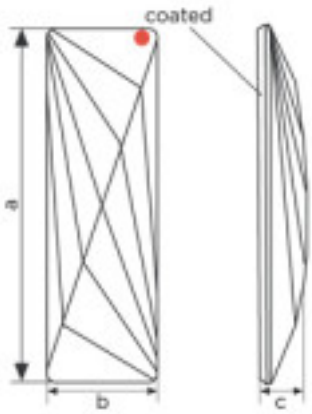	113783503	Vigour Rectangle 2570/50x16mm CAL´V´SI Swarovski Crystal Efecto aplicado en parte plana. Medidas: A=50,2mm (+/-0,3mm); B=16,2mm (+/-0,3mm);C=6,8(+/-0,3) Referencia: 1067315	1 3 6	19,81 € 15,84 € 13,78 €

Copyright © 2024 Koala Components, S.A. Todos los derechos reservados.

KOALA COMPONENTS
Iluminación · Lighting · Éclairage

SWAROVSKI CRYSTAL > Strass Swarovski Crystal > Piezas para Pegar Strass Swarovski

Subfamilia Cristales Planos Strass Coated En Parte Plana

Imagen	Artículo	Descripción	Lote	Precio/Unidad
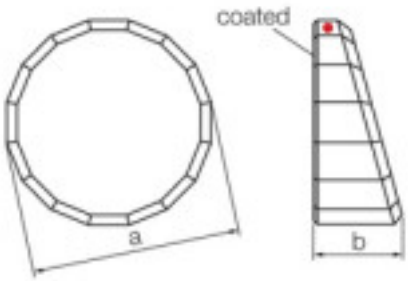	113785401 Stage 2085/40mm CAL´V´SI	Efecto aplicado en parte plana. Medidas: A=40mm (+/-0,3mm); B=16,9mm (+/-0,3mm)	1 3 6	18,89 € 15,11 € 13,14 €

Copyright © 2024 Koala Components, S.A. Todos los derechos reservados.

KOALA COMPONENTS
Iluminación · Lighting · Éclairage

Catálogo SWAROVSKI CRYSTAL

Línea Strass Swarovski Crystal

Familia Piezas para Pegar Strass Swarovski

Subfamilia Cristales Planos Strass Coated En Parte Facetada

NOTA IMPORTANTE: Las lineas STRASS y SPECTRA están fuera de produccion. Los articulos en stock estarán disponibles hasta fin de existencias.

Imagen	Artículo	Descripción	Lote	Precio/Unidad
	110885440 Pieza 8854/014 000 Swarovski Crystal Color: Transparente		1	0,4830 €
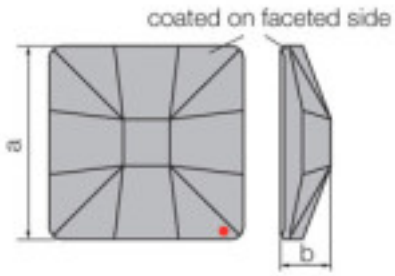	113783111 Classic Square 2483/10mm Bermbl´V Swarovski Crystal Efecto aplicado en parte facetada. Medidas: A=10mm (+/-0,3mm); B=3,5mm (+/-0,3mm Longitud (mm): 10 Ancho (mm): 10		1 48 144	1,07 € 0,86 € 0,74 €

Copyright © 2024 Koala Components, S.A. Todos los derechos reservados.

KOALA COMPONENTS
Iluminación · Lighting · Éclairage

SWAROVSKI CRYSTAL > Strass Swarovski Crystal > Piezas para Pegar Strass Swarovski

Subfamilia Cristales Planos Strass Coated En Parte Facetada

Imagen	Artículo	Descripción	Lote	Precio/Unidad
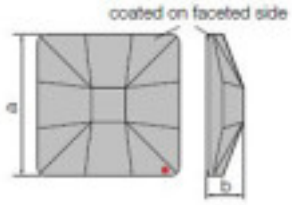	113783112 Crystal Square 8083 010 001 Blazing Red ´V Swarovski Crystal	Efecto aplicado en parte facetada. Medidas: A=10 (+/-0,3); B= 3,5 (+/-0,3) Longitud (mm): 10 Ancho (mm): 10	1 245 980	0,69 € 0,62 € 0,60 €
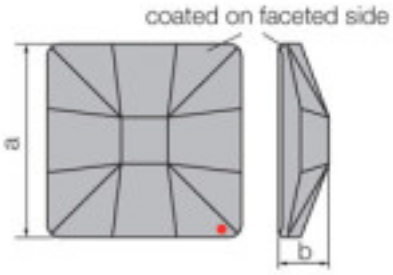	113783113 Classic Square 2483/10mm CAL´SI´ Swarovski Crystal	Efecto aplicado en parte facetada. Medidas: A=10mm (+/-0,3mm); B=3,5mm (+/-0,3mm). Referencia: 1025867	1 48 144	1,10 € 0,89 € 0,76 €

Copyright © 2024 Koala Components, S.A. Todos los derechos reservados.

KOALA COMPONENTS
Iluminación · Lighting · Éclairage

SWAROVSKI CRYSTAL > Strass Swarovski Crystal > Piezas para Pegar Strass Swarovski

Subfamilia Cristales Planos Strass Coated En Parte Facetada

Imagen	Artículo	Descripción	Lote	Precio/Unidad
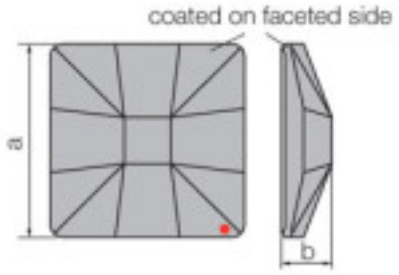	113783114	Classic Square 2483/10mm Sahara´V Swarovski Crystal Efecto aplicado en parte facetada. Medidas: A=10mm (+/-0,3mm); B=3,5mm (+/-0,3mm) Referencia: 1066769	1 48 144	1,10 € 0,88 € 0,76 €
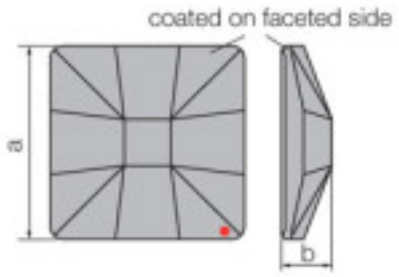	113783115	Classic Square 2483/10 CRYSTAL SAGE ´V´ Efecto aplicado en parte facetada. Medidas: A=10mm (+/-0,3mm); B=3,5mm (+/-0,3mm)	1 48 144	0,94 € 0,75 € 0,65 €

Copyright © 2024 Koala Components, S.A. Todos los derechos reservados.

KOALA COMPONENTS
Iluminación · Lighting · Éclairage

SWAROVSKI CRYSTAL > Strass Swarovski Crystal > Piezas para Pegar Strass Swarovski

Subfamilia Cristales Planos Strass Coated En Parte Facetada

Imagen	Artículo	Descripción	Lote	Precio/Unidad
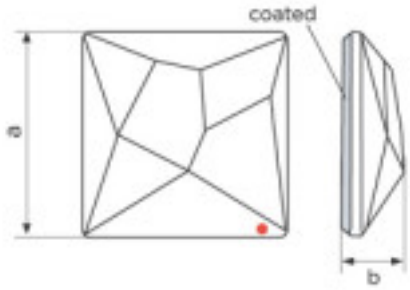	113783115A Asymmetric Square 2420/10mm Sage´V	Efecto aplicado en parte facetada. Medidas: A=10mm (+/-0,3mm); B=3,5mm (+/-0,3mm)	1 49 980	1,07 € 0,86 € 0,74 €
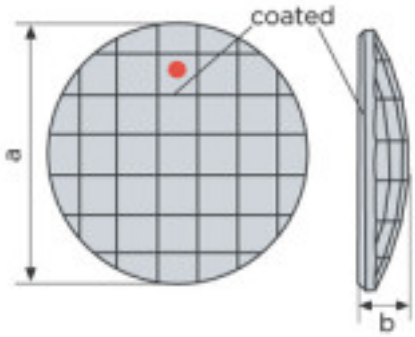	113783211 2035/20mm Bermbl´V Swarovski Crystal	Efecto aplicado en parte facetada. Medidas: A=20mm (+/-0,3mm); B=3,8mm (+/-0,3mm) Color: Bermuda Blue	1 20 40	5,08 € 4,07 € 3,54 €

Copyright © 2024 Koala Components, S.A. Todos los derechos reservados.

KOALA COMPONENTS
Iluminación · Lighting · Éclairage

SWAROVSKI CRYSTAL > Strass Swarovski Crystal > Piezas para Pegar Strass Swarovski

Subfamilia Cristales Planos Strass Coated En Parte Facetada

Imagen	Artículo	Descripción	Lote	Precio/Unidad
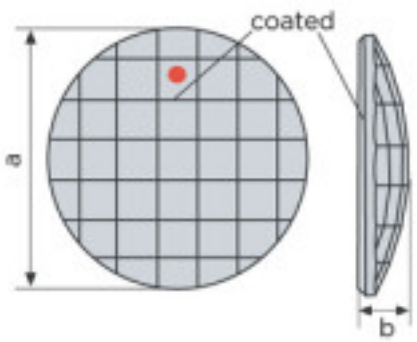	113783213 2035/20mm CAL´SI´	Efecto aplicado en parte facetada. Medidas: A=20mm (+/-0,3mm); B=3,8mm (+/-0,3mm). Referencia: 958715	40 (Pedido mínimo)	2,98 €
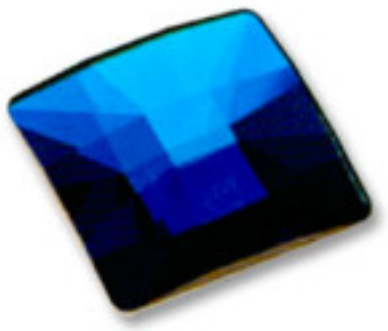	113783351 Classic Square 2483/25mm Bermbl´V	Efecto aplicado en parte facetada. Medidas: A=25mm (+/-0,3mm); B=6,5mm (+/-0,3mm) Color: Bermuda Blue	1 16 32	3,63 € 2,91 € 2,53 €

Copyright © 2024 Koala Components, S.A. Todos los derechos reservados.

KOALA COMPONENTS
Iluminación · Lighting · Éclairage

SWAROVSKI CRYSTAL > Strass Swarovski Crystal > Piezas para Pegar Strass Swarovski

Subfamilia Cristales Planos Strass Coated En Parte Facetada

Imagen	Artículo	Descripción	Lote	Precio/Unidad
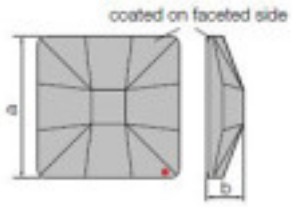	113783352	Crystal Square 8083 025mm 001 Blazing Red V Swarovski Crystal Efecto aplicado en parte facetada. Medidas: A=25mm (+/-0,3mm); B=6,5mm (+/-0,3mm) Longitud (mm): 25 Ancho (mm): 25	1 32 256	2,65 € 2,37 € 2,30 €
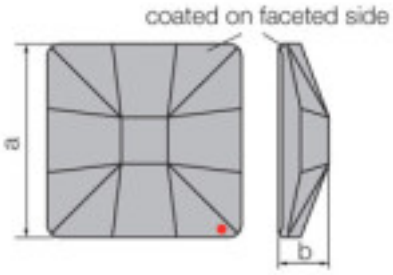	113783353	Classic Square 2483/25mm CAL´SI´ Swarovski Crystal Efecto aplicado en parte facetada. Medidas: A=25mm (+/-0,3mm); B=6,5mm (+/-0,3mm) Referencia: 1066779	1 16 32	7,00 € 5,60 € 4,87 €

Copyright © 2024 Koala Components, S.A. Todos los derechos reservados.

KOALA COMPONENTS
Iluminación · Lighting · Éclairage

SWAROVSKI CRYSTAL > Strass Swarovski Crystal > Piezas para Pegar Strass Swarovski

Subfamilia Cristales Planos Strass Coated En Parte Facetada

Imagen	Artículo	Descripción	Lote	Precio/Unidad
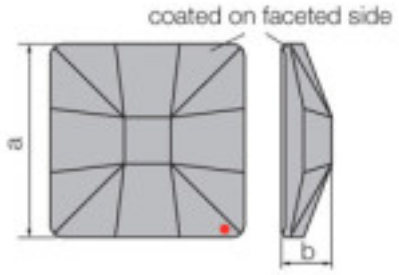	113783354 Classic Square 2483/25mm Sahara´V Swarovski Crystal	Efecto aplicado en parte facetada. Medidas: A=25mm (+/-0,3mm); B=6,5mm (+/-0,3mm)	1 16 32	6,79 € 5,43 € 4,72 €

Copyright © 2024 Koala Components, S.A. Todos los derechos reservados.

KOALA COMPONENTS
Iluminación · Lighting · Éclairage

Catálogo SWAROVSKI CRYSTAL

Línea Strass Swarovski Crystal

Familia Piezas para Pegar Strass Swarovski

Subfamilia Chatones Strass Swarovski

NOTA IMPORTANTE: Las lineas STRASS y SPECTRA están fuera de produccion. Los articulos en stock estarán disponibles hasta fin de existencias.

Imagen	Artículo	Descripción	Lote	Precio/Unidad
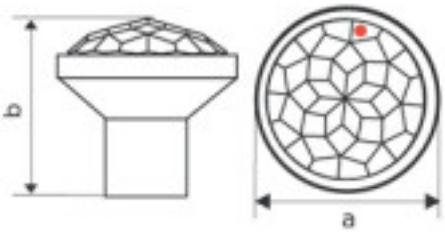	113737131	Chaton Handle 7150/34mm 082 Silver Swarovski Crystal Referencia: 1068463	1 3 5	39,72 € 31,77 € 27,63 €
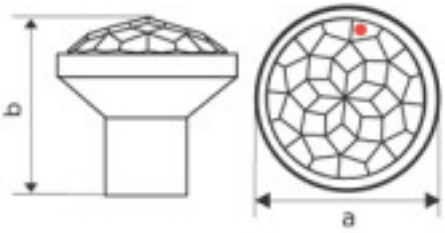	113737133	Chaton Handle 7150/34mm 081 Gold Swarovski Crystal Soporte oro. Medidas: 34mmx33mm.(A=29,4mm (+/-0,3mm); B=17,5mm (+/-0,3mm)) Referencia: 1068464	1 3 6	62,79 € 50,25 € 43,68 €

Copyright © 2024 Koala Components, S.A. Todos los derechos reservados.

KOALA COMPONENTS
Iluminación · Lighting · Éclairage

SWAROVSKI CRYSTAL > Strass Swarovski Crystal > Piezas para Pegar Strass Swarovski

Subfamilia Chatones Strass Swarovski

Imagen	Artículo	Descripción	Lote	Precio/Unidad
	113737261 Crystal Rocks Handle 7153/62mm (001AB) 082 Silver Swarovski Crystal Referencia: 5236342		1	52,24 €
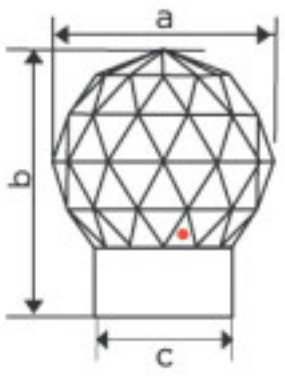	113737343 Globe Handle 7156/40mm 081 Gold Soporte metalico bañado en oro. Medidas:40mmx50mm(A=40mm; B=50mm; C=25,5mm) Referencia: 1072848		1 5	59,65 € 47,72 €

Copyright © 2024 Koala Components, S.A. Todos los derechos reservados.

KOALA COMPONENTS
Iluminación · Lighting · Éclairage

SWAROVSKI CRYSTAL > Strass Swarovski Crystal > Piezas para Pegar Strass Swarovski

Subfamilia Chatones Strass Swarovski

Imagen	Artículo	Descripción	Lote	Precio/Unidad
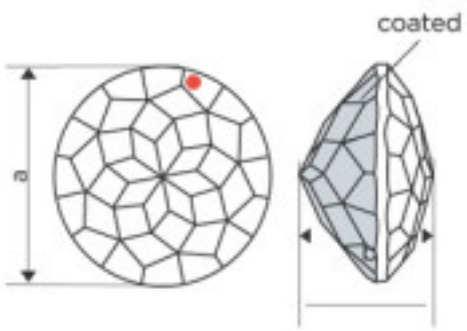	113739103	Chaton brilliant 1318/30mm CAL´V´SI Swarovski Crystal Coated en parte trasera. Medidas (mm): A=29,4(+/-0,3) B=17,5(+/-0,3) Referencia: 1067025	1 12 24	18,75 € 14,99 € 13,04 €
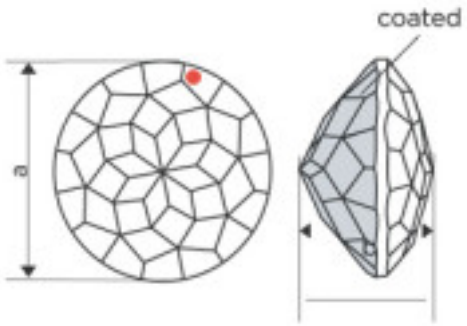	113739105	Chaton brilliant 1318/55mm CAL´V´SI Swarovski Crystal Coated en parte trasera. Medidas (mm): A=54,54(+/-0,3) B=31,2(+/-0,3) Referencia: 1067026	1 5 10	57,79 € 46,24 € 40,20 €

Copyright © 2024 Koala Components, S.A. Todos los derechos reservados.