KOALA COMPONENTS
Iluminación · Lighting · Éclairage

Catálogo MATERIAL ELÉCTRICO

Línea Portalámparas

Familia Portalamparas Baja Tensión

Subfamilia Accesorios para Portalámpara Halog. Baja Tensión

A lo largo de esta sección de nuestro catálogo de Material electrico podrá encontrar una amplia gama de Accesorios Portalamparas Halogenos Baja Tension a su disposición. Recuerde que puede descargalo en pdf y en excel para mayor comodidad

| Imagen | Artículo | Descripción | Lote | Precio/Unidad |
|---|---|---|---|---|
| | AR4094081 | Colgante baja tension PN5300/TF 80 cm blanco<br><br>con arandela y roscado externo diam 20 para la sujeccion de tulipa<br><br>Longitud (mm): 80 Diámetro (mm): 0,61 Color: Blanco<br>Tensión In (Vdc/ac): 24 Intensidad In (A): 4<br>Temperatura (°C): 180 | 1 | 4,59 € |
| | | | 250 | 3,59 € |
| | | | 500 | 3,46 € |

Copyright © 2024 Koala Components, S.A. Todos los derechos reservados.

KOALA COMPONENTS
Iluminación · Lighting · Éclairage

MATERIAL ELÉCTRICO > Portalámparas > Portalamparas Baja Tensión

## Subfamilia Accesorios para Portalámpara Halog. Baja Tensión

| Imagen | Artículo | Descripción | Lote | Precio/Unidad |
|---|---|---|---|---|
| | AR4094082 | Colgante baja tension PN5300/TF 80 cm negro<br><br>con arandela y roscado externo diam 20 para la sujeccion de tulipa<br><br>Longitud (mm): 80 Sección (mm2): 0,61 Color: Negro<br>Tensión In (Vdc/ac): 24 Intensidad In (A): 4<br>Temperatura (°C): 180 | 1<br>250<br>500 | 4,59 €<br>3,59 €<br>3,46 € |
| | AR4090002 | Soporte para portalámparas 5300 PN/5300<br><br>Soporte para adaptar para colgante un portalamparas halogenos de baja tension 5300 , racor roscado M10/1.<br><br>Alto (mm): 20 Diámetro (mm): 22 Color: Neutro | 1<br>1000<br>2000 | 0,5870 €<br>0,4585 €<br>0,4452 € |

Copyright © 2024 Koala Components, S.A. Todos los derechos reservados.

KOALA COMPONENTS
Iluminación · Lighting · Éclairage

MATERIAL ELÉCTRICO > Portalámparas > Portalamparas Baja Tensión

## Subfamilia Accesorios para Portalámpara Halog. Baja Tensión

| Imagen | Artículo | Descripción | Lote | Precio/Unidad |
|---|---|---|---|---|
| | AR4091002 | Arandela para soporte PN/5300<br><br>Arandela para colgante halogeno PN5300<br><br>Alto (mm): 7 Diámetro (mm): 29<br>Temperatura (°C): 180 | 1<br>1000<br>2000 | 0,3097 €<br>0,2420 €<br>0,2348 € |
| 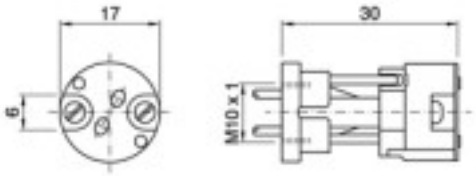 | AR4090005 | Soporte SUR 10/1 para portalámparas 5300 M10x1<br><br>Soporte de resina para portalamparas halogeno 5300, fijacion por tornillos M3 , roscado M10/1<br><br>Alto (mm): 17 Diámetro (mm): 17 | 1<br>1000<br>2000 | 0,3934 €<br>0,3073 €<br>0,2983 € |



Copyright © 2024 Koala Components, S.A. Todos los derechos reservados.

KOALA COMPONENTS
Iluminación · Lighting · Éclairage

MATERIAL ELÉCTRICO > Portalámparas > Portalamparas Baja Tensión

## Subfamilia Accesorios para Portalámpara Halog. Baja Tensión

| Imagen | Artículo | Descripción | Lote | Precio/Unidad |
|---|---|---|---|---|
| | AR4090004 | Escuadra SQ 31 para portalámparas 5300<br><br>Longitud (mm): 29 Ancho (mm): 22,5 Alto (mm): 7,5<br>Color: Cromo | 1<br>1000<br>2000 | 0,1188 €<br>0,0929 €<br>0,09 € |
| 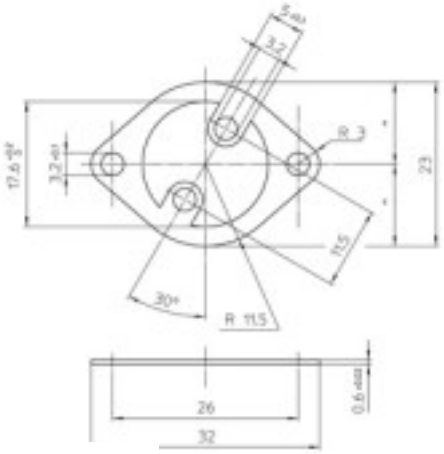 | AR4090001 | Escuadra SQ 30 para portalámparas 5300<br><br>Longitud (mm): 32 Ancho (mm): 23 Color: Cromo | 1<br>1000<br>2000 | 0,1036 €<br>0,0810 €<br>0,0785 € |

Copyright © 2024 Koala Components, S.A. Todos los derechos reservados.

KOALA COMPONENTS
Iluminación · Lighting · Éclairage

MATERIAL ELÉCTRICO > Portalámparas > Portalamparas Baja Tensión

## Subfamilia Accesorios para Portalámpara Halog. Baja Tensión

| Imagen | Artículo | Descripción | Lote | Precio/Unidad |
|---|---|---|---|---|
| 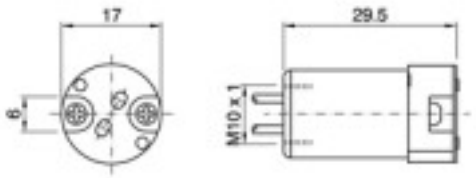  | 47SUA10 | Soporte SUA M10/1 para portalámparas Halógeno BT 5300<br><br>aluminio roscado M10x1<br><br>Longitud (mm): 29,5 Diámetro (mm): 17<br>Color: Aluminio | 1<br>50<br>1000 | 1,10 €<br>1,01 €<br>0,99 € |
| | 0798750 | Soporte 2750 latón para portalámparas G4<br><br>Alto (mm): 24 Diámetro (mm): 13 | 1<br>100<br>500 | 1,56 €<br>1,16 €<br>1,00 € |
| | 0798760 | Soporte 2760 latón para portalámparas G4<br><br>Alto (mm): 28 Diámetro (mm): 14 | 1<br>100<br>500 | 1,62 €<br>1,20 €<br>1,04 € |

Copyright © 2024 Koala Components, S.A. Todos los derechos reservados.