KOALA COMPONENTS
Iluminación · Lighting · Éclairage

Catálogo CRISTAL PARA LAMPARAS

Línea Scholer Crystal Austria

Familia Schöler Fantastic Line

Subfamilia Alargos Fantastic

Imagen	Artículo	Descripción	Lote	Precio/Unidad
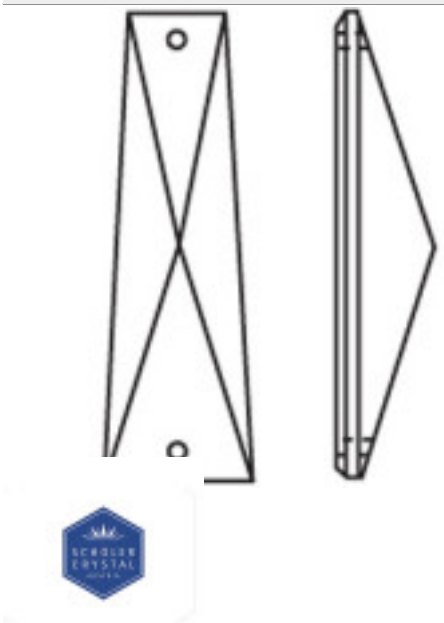	D926051	Alargo 3260/52X18mm 2 taladros Longitud (mm): 52 Ancho (mm): 18 Color: Transparente	1 30 210	1,09 € 0,72 € 0,63 €
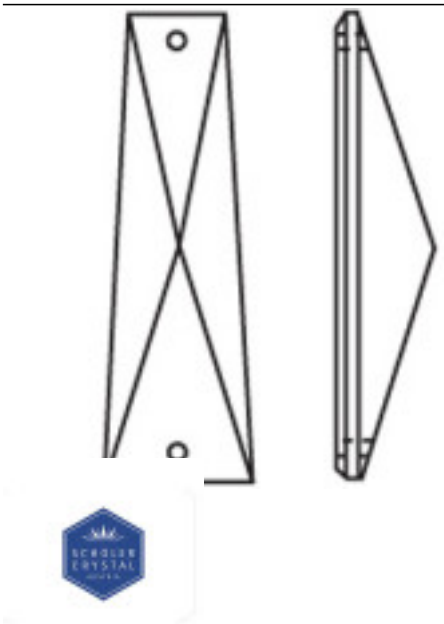	D926058	Alargo 3260/58X26mm 2 taladros Longitud (mm): 58 Ancho (mm): 26 Color: Transparente	1 16 96	1,66 € 1,10 € 0,98 €

Copyright © 2024 Koala Components, S.A. Todos los derechos reservados.

KOALA COMPONENTS
Iluminación · Lighting · Éclairage

CRISTAL PARA LAMPARAS > Scholer Crystal Austria > Schöler Fantastic Line

Subfamilia Alargos Fantastic

Imagen	Artículo	Descripción	Lote	Precio/Unidad
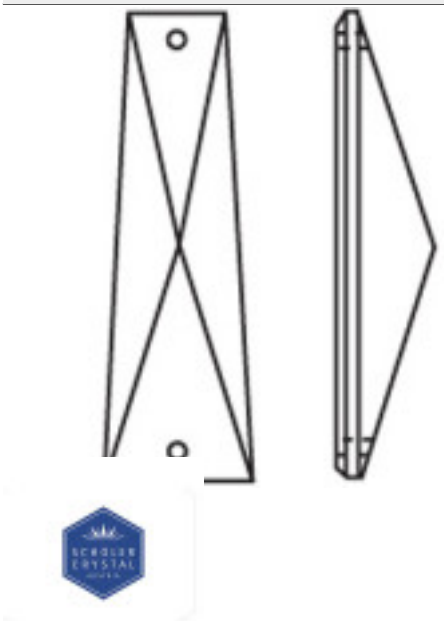	D926063 Alargo 3260/63X30mm 2 taladros Longitud (mm): 63 Ancho (mm): 30 Color: Transparente		1 8 64	2,15 € 1,44 € 1,24 €
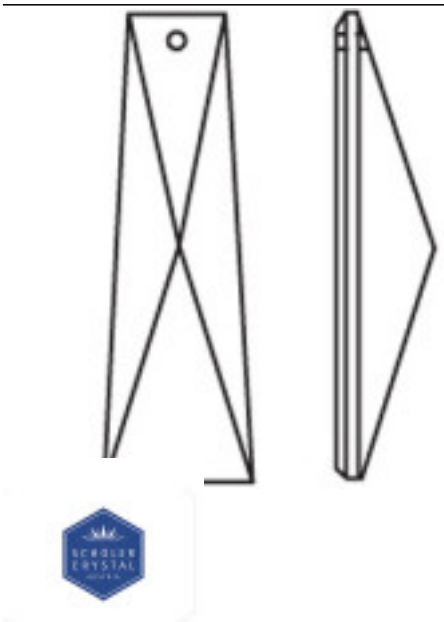	D926151 Alargo 3261/52X18mm 1 taladro Longitud (mm): 52 Ancho (mm): 18 Color: Transparente		1 30 210	1,09 € 0,72 € 0,63 €

Copyright © 2024 Koala Components, S.A. Todos los derechos reservados.

KOALA COMPONENTS
Iluminación · Lighting · Éclairage

CRISTAL PARA LAMPARAS > Scholer Crystal Austria > Schöler Fantastic Line

Subfamilia Alargos Fantastic

Imagen	Artículo	Descripción	Lote	Precio/Unidad
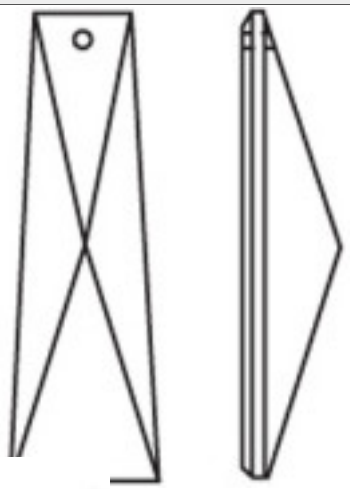	D926158	Alargo 3261/58X26mm 1 taladro Longitud (mm): 58 Ancho (mm): 26 Color: Transparente	1 16 96	1,66 € 1,10 € 0,98 €
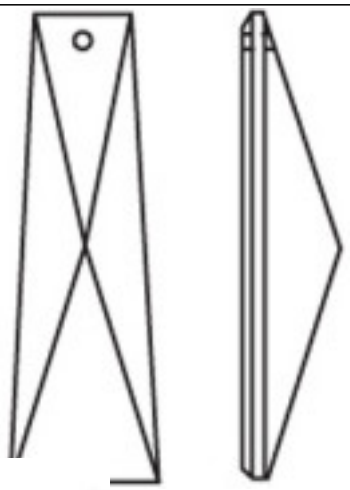	D926163	Alargo 3261/63X30mm 1 taladro Longitud (mm): 63 Ancho (mm): 30 Color: Transparente	1 8 64	2,15 € 1,44 € 1,24 €

Copyright © 2024 Koala Components, S.A. Todos los derechos reservados.

KOALA COMPONENTS
Iluminación · Lighting · Éclairage

CRISTAL PARA LAMPARAS > Scholer Crystal Austria > Schöler Fantastic Line

Subfamilia Alargos Fantastic

Imagen	Artículo	Descripción	Lote	Precio/Unidad
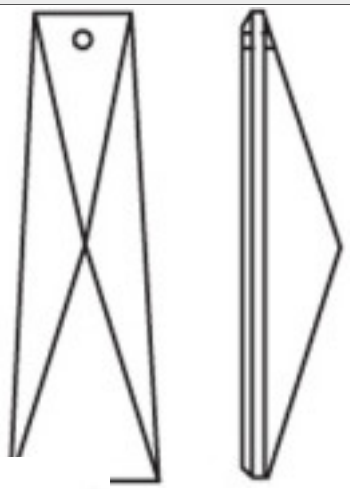	D92616S	Alargo 3261/63X30mm 1 taladro Smoke Longitud (mm): 63 Ancho (mm): 30 Color: Smoke	1 8 64	3,93 € 3,15 € 2,74 €
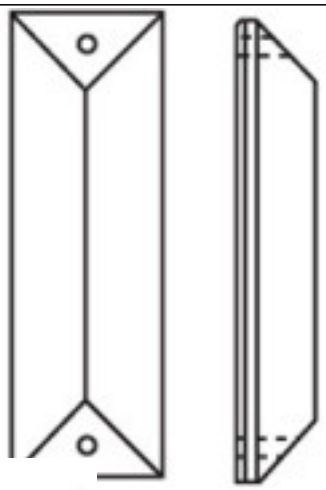	D927050	Alargo 3270/50X22mm 2 taladro Longitud (mm): 50 Ancho (mm): 22 Color: Transparente	112 (Pedido mínimo)	0,66 €

Copyright © 2024 Koala Components, S.A. Todos los derechos reservados.

KOALA COMPONENTS
Iluminación · Lighting · Éclairage

CRISTAL PARA LAMPARAS > Scholer Crystal Austria > Schöler Fantastic Line

Subfamilia Alargos Fantastic

Imagen	Artículo	Descripción	Lote	Precio/Unidad
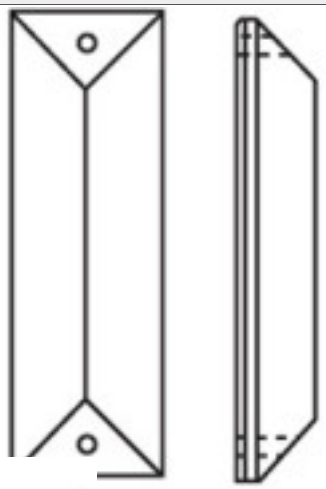	D927063	Alargo 3270/63X22mm 2 taladros Longitud (mm): 63 Ancho (mm): 22 Color: Transparente	1 28 112	1,66 € 1,10 € 0,98 €
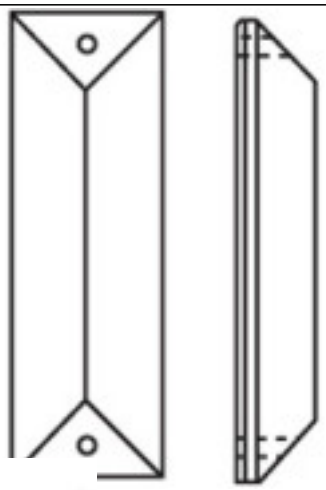	D927076	Alargo 3270/76X22mm 2 taladros Longitud (mm): 76 Ancho (mm): 22 Color: Transparente	1 16 112	2,15 € 1,44 € 1,24 €

Copyright © 2024 Koala Components, S.A. Todos los derechos reservados.

KOALA COMPONENTS
Iluminación · Lighting · Éclairage

CRISTAL PARA LAMPARAS > Scholer Crystal Austria > Schöler Fantastic Line

Subfamilia Alargos Fantastic

Imagen	Artículo	Descripción	Lote	Precio/Unidad
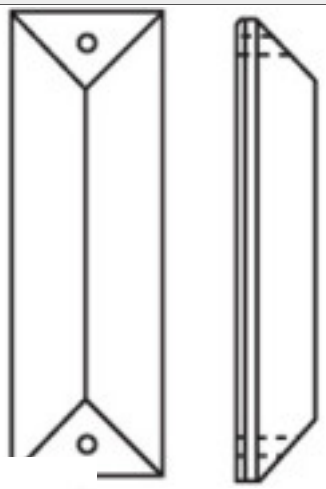	D927097 Alargo 3270/200X22mm 2 taladro Longitud (mm): 200 Ancho (mm): 22 Color: Transparente		16 (Pedido mínimo)	8,69 €
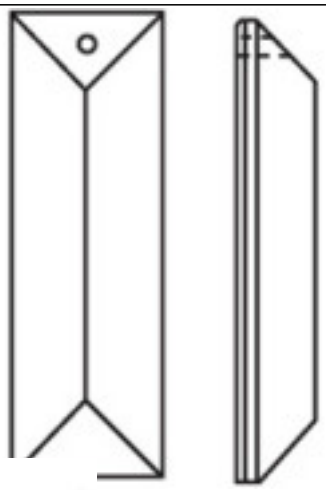	D927163 Alargo 3271/63X22mm 1 taladro Longitud (mm): 63 Ancho (mm): 22 Color: Transparente		1 28 112	1,66 € 1,10 € 0,98 €

Copyright © 2024 Koala Components, S.A. Todos los derechos reservados.

KOALA COMPONENTS
Iluminación · Lighting · Éclairage

CRISTAL PARA LAMPARAS > Scholer Crystal Austria > Schöler Fantastic Line

Subfamilia Alargos Fantastic

Imagen	Artículo	Descripción	Lote	Precio/Unidad
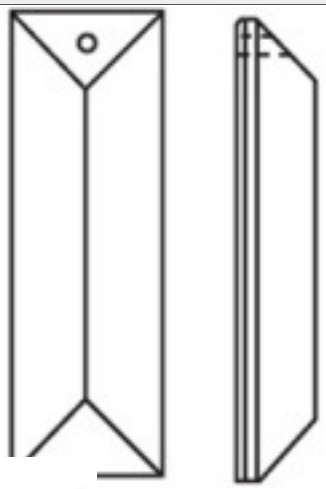	D927176	Alargo 3271/76X22mm 1 taladro Longitud (mm): 76 Ancho (mm): 22 Color: Transparente	1 16 112	2,15 € 1,44 € 1,24 €
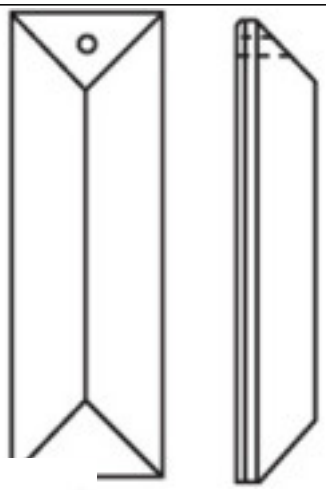	D927196	Alargo 3271/150X22mm 1 taladro Longitud (mm): 150 Ancho (mm): 22 Color: Transparente	1 8 32	13,36 € 8,90 € 7,75 €

Copyright © 2024 Koala Components, S.A. Todos los derechos reservados.

KOALA COMPONENTS
Iluminación · Lighting · Éclairage

CRISTAL PARA LAMPARAS > Scholer Crystal Austria > Schöler Fantastic Line

Subfamilia Alargos Fantastic

Imagen	Artículo	Descripción	Lote	Precio/Unidad
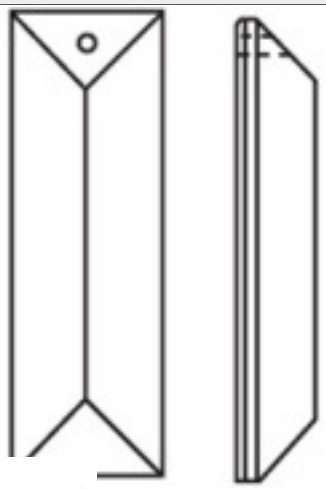	D927197 Alargo 3271/200X22mm 1 taladro Longitud (mm): 200 Ancho (mm): 22 Color: Transparente		1 4 16	15,65 € 10,44 € 9,09 €

Copyright © 2024 Koala Components, S.A. Todos los derechos reservados.