KOALA COMPONENTS
Iluminación · Lighting · Éclairage

Catálogo MATERIAL ELÉCTRICO

Línea Colgantes

Familia Colgantes E27

Subfamilia Colgantes E27 Blanco y Accesorios

En esta sección de nuestro catálogo de Material electrico online podrá encontrar nuestra gama de Colgantes E27 Blanco y Accesorios a su disposición. Recuerde que puede descargalo en pdf y en excel para mayor comodidad

Imagen	Artículo	Descripción	Lote	Precio/Unidad
	AR2148002 Presa-cable interno SCPN	para cables manguera redonda transparente 2x0.75mm2 Longitud (mm): 25 Ancho (mm): 18 Color: Blanco	1 50 1000 3000	0,66 € 0,4108 € 0,1370 € 0,1210 €

arditi

Copyright © 2024 Koala Components, S.A. Todos los derechos reservados.

KOALA COMPONENTS
Iluminación · Lighting · Éclairage

MATERIAL ELÉCTRICO > Colgantes > Colgantes E27

Subfamilia Colgantes E27 Blanco y Accesorios

Imagen	Artículo	Descripción	Lote	Precio/Unidad
	AR4700602	Colgante SS27/81GTP/20/C2/73/60 cm blanco Sin caja conexión. peso máximo 2,29 kg.Cable H03VV-F 2x0.75mm2. Longitud (mm): 600 Color: Blanco Tensión In (Vac): 250 Temperatura (°C): 180 Casquillo: E27 Referencia: 021928	1 10 75 300	3,81 € 2,38 € 1,86 € 1,77 €
	AR4700802	Colgante SS27/81GTP/20/C2/73/80 cm blanco Sin caja conexión. peso máximo 2,29 kg.Cable H03VV-F 2x0.75mm2. Longitud (mm): 800 Color: Blanco Tensión In (Vac): 250 Temperatura (°C): 180 Casquillo: E27 Referencia: 022001	1 10 75 300	4,43 € 2,76 € 2,16 € 2,05 €

Copyright © 2024 Koala Components, S.A. Todos los derechos reservados.

KOALA COMPONENTS
Iluminación · Lighting · Éclairage

MATERIAL ELÉCTRICO > Colgantes > Colgantes E27

Subfamilia Colgantes E27 Blanco y Accesorios

Imagen	Artículo	Descripción	Lote	Precio/Unidad
	AR4720802 Colgante PNM27/81GTP/31/73/80 cm blanco	Con regleta conexión. clase II. peso máximo 2,29 kg.Cable H03VV-F 2x0.75mm2. Longitud (mm): 800 Color: Blanco Tensión In (Vac): 250 Temperatura (°C): 180 Casquillo: E27 Referencia: 024922	1 10 75 300	4,60 € 2,88 € 2,24 € 2,19 €
	AR4730802 Colgante PNS27A/81GTP/20/C2/73/80 cm blanco	Con caja conexión. clase II. peso máximo 2,29 kg.Cable H03VV-F 2x0.75mm2. Longitud (mm): 800 Color: Blanco Tensión In (Vac): 250 Temperatura (°C): 180 Casquillo: E27 Referencia: 021061	1 10 75 300	4,98 € 3,11 € 2,40 € 2,32 €

Copyright © 2024 Koala Components, S.A. Todos los derechos reservados.

KOALA COMPONENTS
Iluminación · Lighting · Éclairage

MATERIAL ELÉCTRICO > Colgantes > Colgantes E27

Subfamilia Colgantes E27 Blanco y Accesorios

Imagen	Artículo	Descripción	Lote	Precio/Unidad
	AR4740802 Colgante PNM27/81GTP/31/C3/73/80 cm blanco	Con caja conexión. peso máximo 2,29 kg.Cable H03VV-F 2x0.75mm2. Longitud (mm): 800 Color: Blanco Tensión In (Vac): 250 Temperatura (°C): 180 Casquillo: E27 Referencia: 025150	1 10 75 300	4,83 € 3,00 € 2,35 € 2,25 €
	AR47X0802 Colgante PNSS27A/81GTP/20/73/80cm blanco	Longitud (mm): 800 Tensión In (Vac): 250	1 10 75 300	5,50 € 3,44 € 2,69 € 2,60 €

Copyright © 2024 Koala Components, S.A. Todos los derechos reservados.

KOALA COMPONENTS
Iluminación · Lighting · Éclairage

MATERIAL ELÉCTRICO > Colgantes > Colgantes E27

Subfamilia Colgantes E27 Blanco y Accesorios

Imagen	Artículo	Descripción	Lote	Precio/Unidad
	AR4810012 Capuchón E27G TP blanco	Capuchón para portalámparas termoplástcio de 3piezas. Uso con presacable SCPN (Código AR2148002) Alto (mm): 33 Diámetro (mm): 57 Color: Blanco Temperatura (°C): 190 Referencia: 018644	1 100 500 1500	0,4436 € 0,2773 € 0,2167 € 0,2101 €
 Imagen en otro color	AR4810202 Capuchón CAL/2 blanco	capucha esferica plástica para tapar portalámparas colgante Ancho (mm): 40 Alto (mm): 40 Diámetro (mm): 60 Color: Blanco	1 100 1000 3000	0,4302 € 0,2690 € 0,2101 € 0,2041 €

Copyright © 2024 Koala Components, S.A. Todos los derechos reservados.

KOALA COMPONENTS
Iluminación · Lighting · Éclairage

MATERIAL ELÉCTRICO > Colgantes > Colgantes E27

Subfamilia **Colgantes E27 Blanco y Accesorios**

Imagen	Artículo	Descripción	Lote	Precio/Unidad
Imagen en otro color	AR4810302 Capuchón CAL/3 blanco	capucha esferica plástica para tapar portalámparas colgante Ancho (mm): 40 Alto (mm): 40 Diámetro (mm): 60 Color: Blanco Referencia: 013158	1 100 1000 3000	0,3074 € 0,1921 € 0,1501 € 0,1457 €
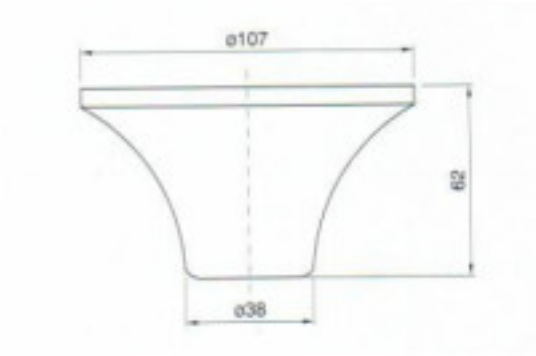	AR4820202 Floron RO/2 blanco	Longitud (mm): 62 Diámetro (mm): 107 Color: Blanco	1 250	0,1950 € 0,1524 €

Copyright © 2024 Koala Components, S.A. Todos los derechos reservados.

KOALA COMPONENTS
Iluminación · Lighting · Éclairage

MATERIAL ELÉCTRICO > Colgantes > Colgantes E27

Subfamilia Colgantes E27 Blanco y Accesorios

Imagen	Artículo	Descripción	Lote	Precio/Unidad
	AR4822002 Floron RO/20 blanco	Florón para suspensión, para aplicaci'pnen clase II. Utilizar en combinación con regleta de protección en clase II. Alto (mm): 72 Diámetro (mm): 68 Color: Blanco Referencia: 027246	1 50 200 600	0,77 € 0,4784 € 0,3735 € 0,3628 €
	AR4822102 Floron RO/21 blanco	Florón para suspensión, para aplicaciones en clase II.Con dispositivo de bloqueo con tornillo plastico M7x1 codigo AR5823012 no suministrado. Pedir aparte Alto (mm): 70 Diámetro (mm): 89 Color: Blanco Referencia: 023111	1 50 200 1000	0,70 € 0,4354 € 0,3351 € 0,3253 €

Copyright © 2024 Koala Components, S.A. Todos los derechos reservados.

KOALA COMPONENTS
Iluminación · Lighting · Éclairage

MATERIAL ELÉCTRICO > Colgantes > Colgantes E27

Subfamilia Colgantes E27 Blanco y Accesorios

Imagen	Artículo	Descripción	Lote	Precio/Unidad
	AR4822202 Floron RO/22 blanco	Florón para suspensión, para aplicaciones en clase II. Utilizar en combinación con regleta de protección en clase II. Para cables 2x0.75mm2 y 3x0.75mm2 Alto (mm): 70 Diámetro (mm): 89 Color: Blanco Referencia: 023112	1 50 200 1000	0,68 € 0,4279 € 0,3291 € 0,3194 €
	AR4823002 Floron RO/30 blanco	Floron Para suspensiones con tornillo M7. Tornillo AR5823012. Alto (mm): 85 Diámetro (mm): 130 Color: Blanco	1 250 500	0,3487 € 0,2906 € 0,2820 €

Copyright © 2024 Koala Components, S.A. Todos los derechos reservados.

KOALA COMPONENTS
Iluminación · Lighting · Éclairage

MATERIAL ELÉCTRICO > Colgantes > Colgantes E27

Subfamilia Colgantes E27 Blanco y Accesorios

Imagen	Artículo	Descripción	Lote	Precio/Unidad
	AR4823102 Floron RO/31 blanco con tornillo de bloqueo M7x1 (suministrado separadamente codigo AR5823012) que permite clase II. Alto (mm): 72 Diámetro (mm): 110 Color: Blanco Referencia: 023108		1 50 250 1000	0,79 € 0,4963 € 0,3877 € 0,3765 €
 Imagen en otro color	AR5641005 Pendel PNM27/81GTP/C3/73/100 cm blanco-verde Blanco-Verde		1 75 300	3,82 € 3,20 € 3,11 €

Copyright © 2024 Koala Components, S.A. Todos los derechos reservados.

KOALA COMPONENTS
Iluminación · Lighting · Éclairage

MATERIAL ELÉCTRICO > Colgantes > Colgantes E27

Subfamilia

Colgantes E27 Blanco y Accesorios

Imagen	Artículo	Descripción	Lote	Precio/Unidad
	AR5823012 Tornillo plastico M7x1 blanco	Tornillo M7x1 blanco para presacables BC02, BC10M, BC10F y florones de colgantes. Longitud (mm): 10 Color: Blanco Referencia: 023107	1 100 1000 5000	0,2061 € 0,1288 € 0,0429 € 0,0377 €

Imagen en otro color

Copyright © 2024 Koala Components, S.A. Todos los derechos reservados.