KOALA COMPONENTS
Iluminación · Lighting · Éclairage

Catálogo **SWAROVSKI CRYSTAL**

Línea **Strass Swarovski Crystal**

Familia **Piezas para Pegar Strass Swarovski**

Subfamilia **Cristales Planos Strass Coated En Parte Facetada**

NOTA IMPORTANTE: Las lineas STRASS y SPECTRA están fuera de produccion. Los articulos en stock estarán disponibles hasta fin de existencias.

Imagen	Artículo	Descripción	Lote	Precio/Unidad
	110885440	Pieza 8854/014 000 Swarovski Crystal Color: Transparente	1	0,4830 €
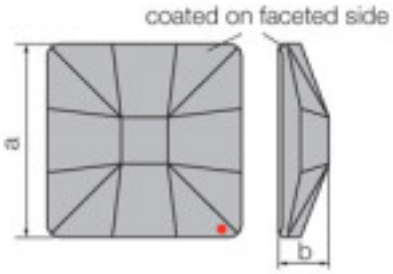	113783111 Classic Square 2483/10mm Bermbl´V Swarovski Crystal	Efecto aplicado en parte facetada. Medidas: A=10mm (+/-0,3mm); B=3,5mm (+/-0,3mm Longitud (mm): 10 Ancho (mm): 10	1 48 144	1,07 € 0,86 € 0,74 €

Copyright © 2024 Koala Components, S.A. Todos los derechos reservados.

KOALA COMPONENTS
Iluminación · Lighting · Éclairage

SWAROVSKI CRYSTAL > Strass Swarovski Crystal > Piezas para Pegar Strass Swarovski

Subfamilia Cristales Planos Strass Coated En Parte Facetada

Imagen	Artículo	Descripción	Lote	Precio/Unidad
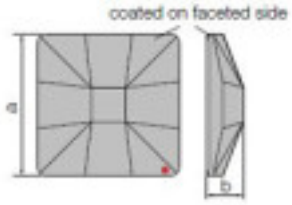	113783112	Crystal Square 8083 010 001 Blazing Red ´V Swarovski Crystal Efecto aplicado en parte facetada. Medidas: A=10 (+/-0,3); B= 3,5 (+/-0,3) Longitud (mm): 10 Ancho (mm): 10	1 245 980	0,69 € 0,62 € 0,60 €
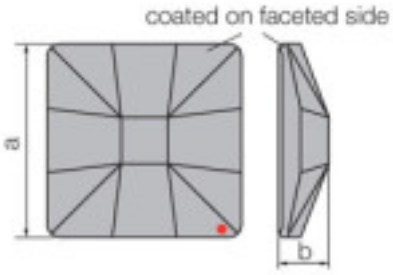	113783113	Classic Square 2483/10mm CAL´SI´ Swarovski Crystal Efecto aplicado en parte facetada. Medidas: A=10mm (+/-0,3mm); B=3,5mm (+/-0,3mm). Referencia: 1025867	1 48 144	1,10 € 0,89 € 0,76 €

Copyright © 2024 Koala Components, S.A. Todos los derechos reservados.

KOALA COMPONENTS
Iluminación · Lighting · Éclairage

SWAROVSKI CRYSTAL > Strass Swarovski Crystal > Piezas para Pegar Strass Swarovski

Subfamilia Cristales Planos Strass Coated En Parte Facetada

Imagen	Artículo	Descripción	Lote	Precio/Unidad
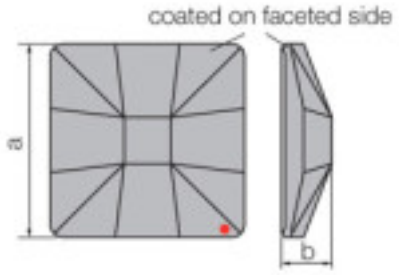	113783114	Classic Square 2483/10mm Sahara´V Swarovski Crystal Efecto aplicado en parte facetada. Medidas: A=10mm (+/-0,3mm); B=3,5mm (+/-0,3mm) Referencia: 1066769	1 48 144	1,10 € 0,88 € 0,76 €
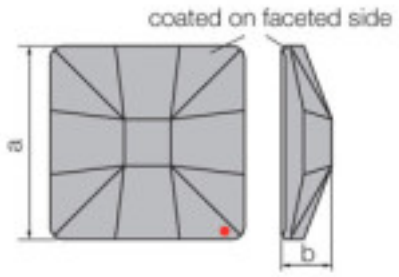	113783115	Classic Square 2483/10 CRYSTAL SAGE ´V´ Efecto aplicado en parte facetada. Medidas: A=10mm (+/-0,3mm); B=3,5mm (+/-0,3mm)	1 48 144	0,94 € 0,75 € 0,65 €

Copyright © 2024 Koala Components, S.A. Todos los derechos reservados.

KOALA COMPONENTS
Iluminación · Lighting · Éclairage

SWAROVSKI CRYSTAL > Strass Swarovski Crystal > Piezas para Pegar Strass Swarovski

Subfamilia Cristales Planos Strass Coated En Parte Facetada

Imagen	Artículo	Descripción	Lote	Precio/Unidad
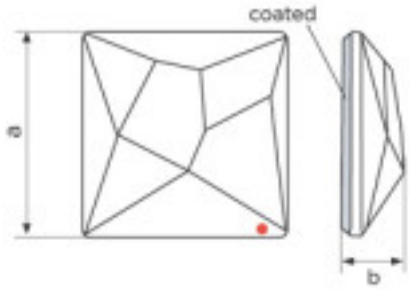	113783115A Asymmetric Square 2420/10mm Sage´V	Efecto aplicado en parte facetada. Medidas: A=10mm (+/-0,3mm); B=3,5mm (+/-0,3mm)	1 49 980	1,07 € 0,86 € 0,74 €
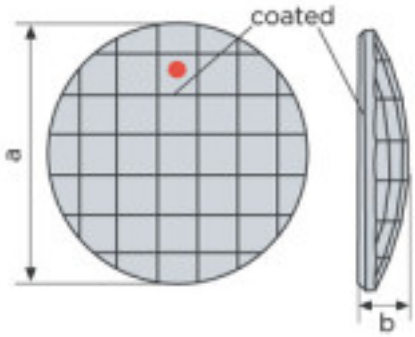	113783211 2035/20mm Bermbl´V Swarovski Crystal	Efecto aplicado en parte facetada. Medidas: A=20mm (+/-0,3mm); B=3,8mm (+/-0,3mm) Color: Bermuda Blue	1 20 40	5,08 € 4,07 € 3,54 €

Copyright © 2024 Koala Components, S.A. Todos los derechos reservados.

KOALA COMPONENTS
Iluminación · Lighting · Éclairage

SWAROVSKI CRYSTAL > Strass Swarovski Crystal > Piezas para Pegar Strass Swarovski

Subfamilia Cristales Planos Strass Coated En Parte Facetada

Imagen	Artículo	Descripción	Lote	Precio/Unidad
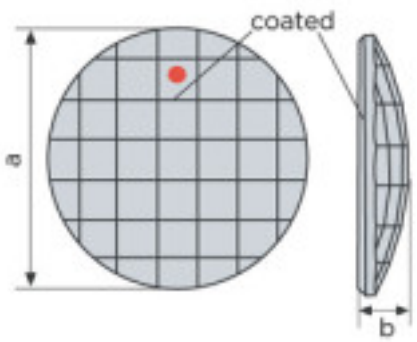	113783213 2035/20mm CAL´SI´	Efecto aplicado en parte facetada. Medidas: A=20mm (+/-0,3mm); B=3,8mm (+/-0,3mm). Referencia: 958715	40 (Pedido mínimo)	2,98 €
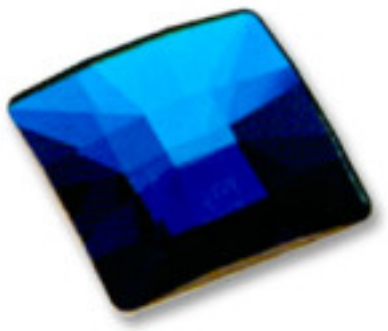	113783351 Classic Square 2483/25mm Bermbl´V	Efecto aplicado en parte facetada. Medidas: A=25mm (+/-0,3mm); B=6,5mm (+/-0,3mm) Color: Bermuda Blue	1 16 32	3,63 € 2,91 € 2,53 €

Copyright © 2024 Koala Components, S.A. Todos los derechos reservados.

KOALA COMPONENTS
Iluminación · Lighting · Éclairage

SWAROVSKI CRYSTAL > Strass Swarovski Crystal > Piezas para Pegar Strass Swarovski

Subfamilia Cristales Planos Strass Coated En Parte Facetada

Imagen	Artículo	Descripción	Lote	Precio/Unidad
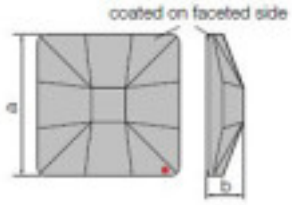	113783352	Crystal Square 8083 025mm 001 Blazing Red V Swarovski Crystal Efecto aplicado en parte facetada. Medidas: A=25mm (+/-0,3mm); B=6,5mm (+/-0,3mm) Longitud (mm): 25 Ancho (mm): 25	1 32 256	2,65 € 2,37 € 2,30 €
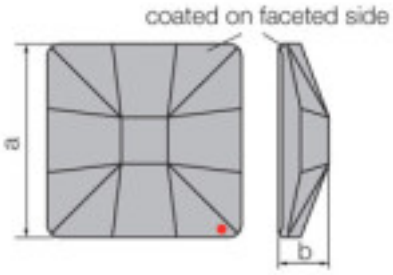	113783353	Classic Square 2483/25mm CAL´SI´ Swarovski Crystal Efecto aplicado en parte facetada. Medidas: A=25mm (+/-0,3mm); B=6,5mm (+/-0,3mm) Referencia: 1066779	1 16 32	7,00 € 5,60 € 4,87 €

Copyright © 2024 Koala Components, S.A. Todos los derechos reservados.

KOALA COMPONENTS
Iluminación · Lighting · Éclairage

SWAROVSKI CRYSTAL > Strass Swarovski Crystal > Piezas para Pegar Strass Swarovski

Subfamilia Cristales Planos Strass Coated En Parte Facetada

Imagen	Artículo	Descripción	Lote	Precio/Unidad
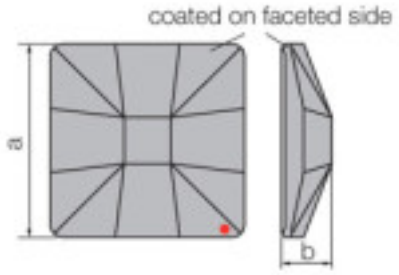	113783354 Classic Square 2483/25mm Sahara´V Swarovski Crystal	Efecto aplicado en parte facetada. Medidas: A=25mm (+/-0,3mm); B=6,5mm (+/-0,3mm)	1 16 32	6,79 € 5,43 € 4,72 €

Copyright © 2024 Koala Components, S.A. Todos los derechos reservados.