KOALA COMPONENTS
Iluminación · Lighting · Éclairage

Catálogo SWAROVSKI CRYSTAL

Línea Strass Swarovski Crystal

Familia Piezas para Pegar Strass Swarovski

Subfamilia Cristales Planos Strass Coated En Parte Plana

NOTA IMPORTANTE: Las lineas STRASS y SPECTRA están fuera de produccion. Los articulos en stock estarán disponibles hasta fin de existencias.

Imagen	Artículo	Descripción	Lote	Precio/Unidad
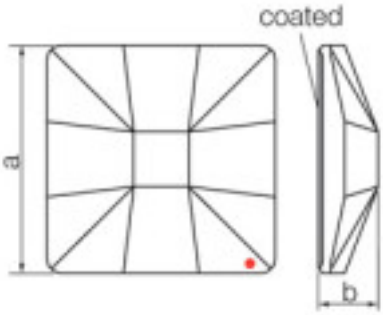	113783101	Classic Square 2483/10mm Bermbl Swarovski Crystal Coated en parte plana. Medidas: A=10(+/-0,3) ; B=3,5(+/-0,3) Longitud (mm): 10 Ancho (mm): 10 Color: Bermuda Blue	1 48 144	1,07 € 0,86 € 0,74 €
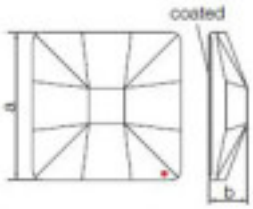	113783102	Crystal Square 8083 010 001 Blazing Red Swarovski Crystal Coated en parte plana. Medidas: A=10(+/-0,3) ; B=3,5(+/-0,3) Longitud (mm): 10 Ancho (mm): 10	1 245 980	0,69 € 0,62 € 0,60 €

Copyright © 2024 Koala Components, S.A. Todos los derechos reservados.

KOALA COMPONENTS
Iluminación · Lighting · Éclairage

SWAROVSKI CRYSTAL > Strass Swarovski Crystal > Piezas para Pegar Strass Swarovski

Subfamilia Cristales Planos Strass Coated En Parte Plana

Imagen	Artículo	Descripción	Lote	Precio/Unidad
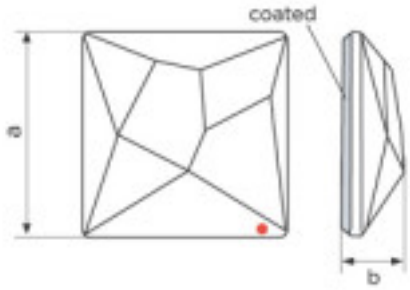	113783103A	Asymmetric Square 2420/10mm CAL´V´SI Swarovski Crystal Coated en parte plana. Medidas: A=10mm (+/-0,3mm); B=3,5mm (+/-0,3mm) Longitud (mm): 10 Ancho (mm): 10 Referencia: 1066793	1 48 144	1,02 € 0,82 € 0,70 €
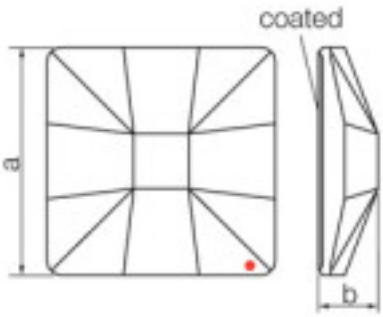	113783104	Classic Square 2483/10mm Sahara Swarovski Crystal Coated en parte plana. Medidas: A=10mm (+/-0,3mm); B=3,5mm (+/-0,3mm) Longitud (mm): 10 Ancho (mm): 10	1 48 144	1,07 € 0,86 € 0,74 €

Copyright © 2024 Koala Components, S.A. Todos los derechos reservados.

KOALA COMPONENTS
Iluminación · Lighting · Éclairage

SWAROVSKI CRYSTAL > Strass Swarovski Crystal > Piezas para Pegar Strass Swarovski

Subfamilia Cristales Planos Strass Coated En Parte Plana

Imagen	Artículo	Descripción	Lote	Precio/Unidad
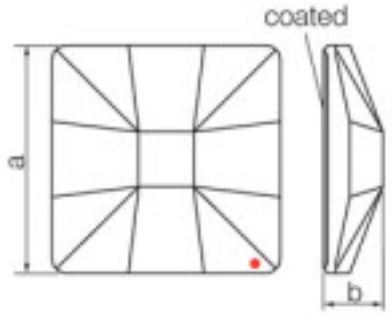	113783105 Classic Square 2483/10mm Sage Swarovski Crystal	Coated en parte plana. Medidas: A=10mm (+/-0,3mm); B=3,5mm (+/-0,3mm) Longitud (mm): 10 Ancho (mm): 10	1 48 144	1,07 € 0,86 € 0,74 €
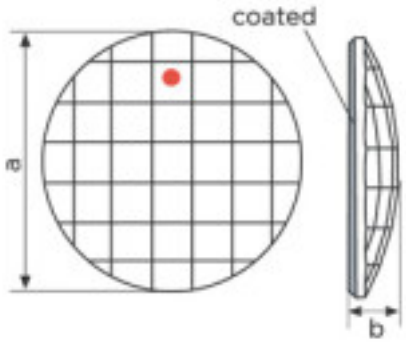	113783201 Chessboard Circle 2035/20mm Bermbl Swarovski Crystal	Efecto aplicado en parte plana. Medidas: A=20mm (+/-0,3mm); B=3,8mm (+/-0,3mm). Color: Bermuda Blue	1 20 40	4,93 € 3,95 € 3,44 €

Copyright © 2024 Koala Components, S.A. Todos los derechos reservados.

KOALA COMPONENTS
Iluminación · Lighting · Éclairage

SWAROVSKI CRYSTAL > Strass Swarovski Crystal > Piezas para Pegar Strass Swarovski

Subfamilia Cristales Planos Strass Coated En Parte Plana

Imagen	Artículo	Descripción	Lote	Precio/Unidad
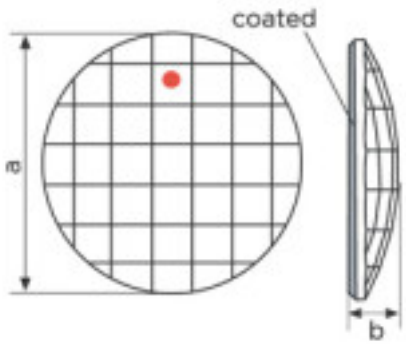	113783204 2035/20mm Sahara	Efecto aplicado en parte plana. Medidas: A=20mm (+/-0,3mm); B=3,8mm (+/-0,3mm).	1 20 40	5,53 € 4,43 € 3,84 €
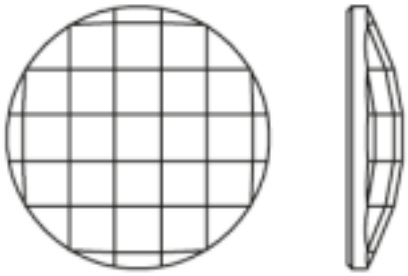	113783205 Crystal Circle 8083 020mm 002 Sage Swarovski Crystal	Efecto aplicado en parte plana. Medidas: A=20mm (+/-0,3mm); B=3,8mm (+/-0,3mm). Longitud (mm): 20	1 72 360	5,15 € 4,12 € 3,58 €

Copyright © 2024 Koala Components, S.A. Todos los derechos reservados.

KOALA COMPONENTS
Iluminación · Lighting · Éclairage

SWAROVSKI CRYSTAL > Strass Swarovski Crystal > Piezas para Pegar Strass Swarovski

Subfamilia Cristales Planos Strass Coated En Parte Plana

Imagen	Artículo	Descripción	Lote	Precio/Unidad
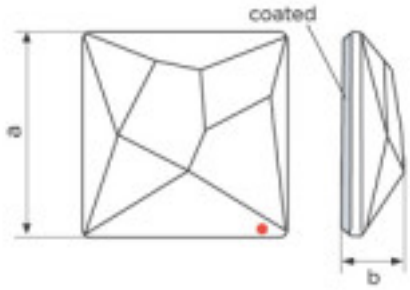	113783251A	Asymmetric Square 2420/25mm Bermuda blue Efecto aplicado en parte plana. Medidas: A=25mm (+/-0,3mm); B=6,5mm (+/-0,3mm) Color: Bermuda Blue	1 16 32	8,61 € 6,87 € 5,99 €
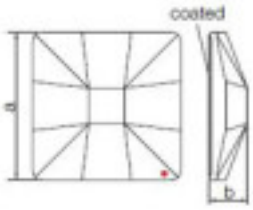	113783252	Crystal Square 8083 025 001 Blazing Red Swarovski Crystal Efecto aplicado en parte plana. Medidas: A=25mm (+/-0,3mm); B=6,5mm (+/-0,3mm) Longitud (mm): 25 Ancho (mm): 25	1 32 256	2,60 € 2,32 € 2,30 €

Copyright © 2024 Koala Components, S.A. Todos los derechos reservados.

KOALA COMPONENTS
Iluminación · Lighting · Éclairage

SWAROVSKI CRYSTAL > Strass Swarovski Crystal > Piezas para Pegar Strass Swarovski

Subfamilia Cristales Planos Strass Coated En Parte Plana

Imagen	Artículo	Descripción	Lote	Precio/Unidad
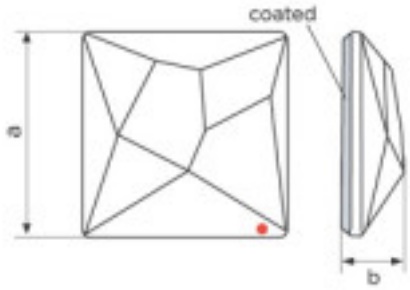	113783253A Asymmetric Square 2420/25mm CAL´V´SI Swarovski Crystal	Efecto aplicado en parte plana. Medidas: A=25mm (+/-0,3mm); B=6,5mm (+/-0,3mm) Referencia: 1066810	1 16 32	7,00 € 5,60 € 4,87 €
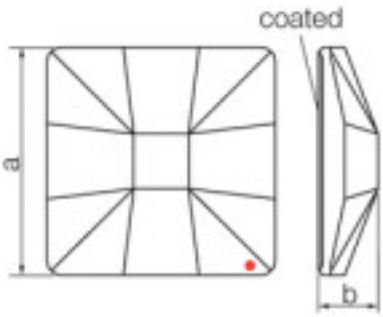	113783254 Classic Square 2483/25mm Sahara Swarovski Crystal	Efecto aplicado en parte plana. Medidas: A=25mm (+/-0,3mm); B=6,5mm (+/-0,3mm)	1 16 32	6,18 € 4,95 € 4,29 €

Copyright © 2024 Koala Components, S.A. Todos los derechos reservados.

KOALA COMPONENTS
Iluminación · Lighting · Éclairage

SWAROVSKI CRYSTAL > Strass Swarovski Crystal > Piezas para Pegar Strass Swarovski

Subfamilia Cristales Planos Strass Coated En Parte Plana

Imagen	Artículo	Descripción	Lote	Precio/Unidad
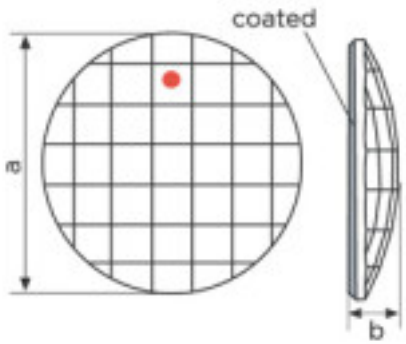	113783303	Chessboard Circle 2035/30mm CAL´V´SI Swarovski Crystal Efecto aplicado en parte plana. Medidas: A=30mm (+/-0,3mm); B=6,2mm (+/-0,3mm) Referencia: 1066835	1 6 12	10,49 € 8,40 € 7,31 €
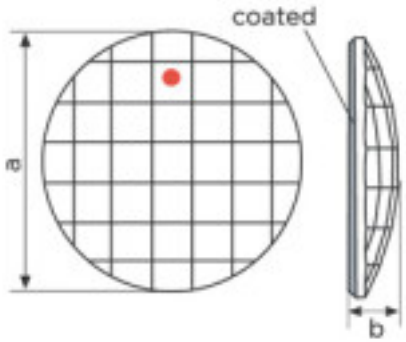	113783401	Chessboard Circle 2035/40mm Berbml Swarovski Crystal Efecto aplicado en parte plana. Medidas: A=40mm (+/-0,3mm); B=7,7mm (+/-0,3mm) Color: Bermuda Blue	1 3 6	14,12 € 11,30 € 9,82 €

Copyright © 2024 Koala Components, S.A. Todos los derechos reservados.

KOALA COMPONENTS
Iluminación · Lighting · Éclairage

SWAROVSKI CRYSTAL > Strass Swarovski Crystal > Piezas para Pegar Strass Swarovski

Subfamilia

Cristales Planos Strass Coated En Parte Plana

Imagen	Artículo	Descripción	Lote	Precio/Unidad
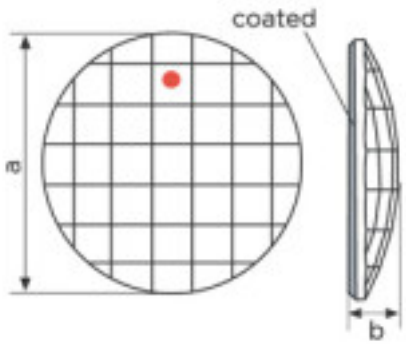	113783403	Chessboard Circle 2035/40mm CAL´V´SI Swarovski Crystal Efecto aplicado en parte plana. Medidas: A=40mm (+/-0,3mm); B=7,7mm (+/-0,3mm) Referencia: 1066846	1 3 6	21,44 € 17,15 € 14,91 €
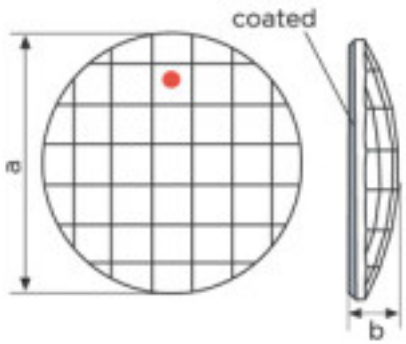	113783404	Chessboard Circle 2035/40mm Sahara Swarovski Crystal Efecto aplicado en parte plana. Medidas: A=40mm (+/-0,3mm); B=7,7mm (+/-0,3mm) Referencia: 1066854	1 3 6	13,14 € 10,51 € 9,15 €

Copyright © 2024 Koala Components, S.A. Todos los derechos reservados.

KOALA COMPONENTS
Iluminación · Lighting · Éclairage

SWAROVSKI CRYSTAL > Strass Swarovski Crystal > Piezas para Pegar Strass Swarovski

Subfamilia Cristales Planos Strass Coated En Parte Plana

Imagen	Artículo	Descripción	Lote	Precio/Unidad
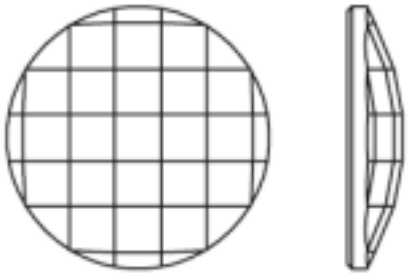	113783405 Chessboard Circle 2035/40 Sage Swarovski Crystal	Efecto aplicado en parte plana. Medidas: A=40mm (+/-0,3mm); B=7,7mm (+/-0,3mm) Longitud (mm): 40	1 3 6	16,07 € 12,85 € 11,17 €
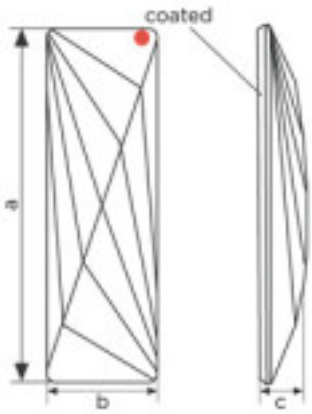	113783503 Vigour Rectangle 2570/50x16mm CAL´V´SI Swarovski Crystal	Efecto aplicado en parte plana. Medidas: A=50,2mm (+/-0,3mm); B=16,2mm (+/-0,3mm);C=6,8(+/-0,3) Referencia: 1067315	1 3 6	19,81 € 15,84 € 13,78 €

Copyright © 2024 Koala Components, S.A. Todos los derechos reservados.

KOALA COMPONENTS
Iluminación · Lighting · Éclairage

SWAROVSKI CRYSTAL > Strass Swarovski Crystal > Piezas para Pegar Strass Swarovski

Subfamilia Cristales Planos Strass Coated En Parte Plana

Imagen	Artículo	Descripción	Lote	Precio/Unidad
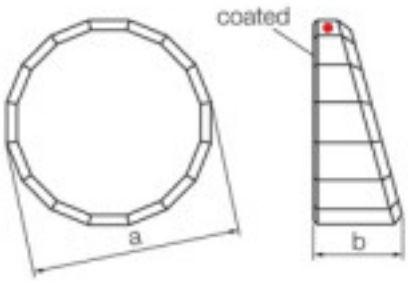	113785401 Stage 2085/40mm CAL´V´SI	Efecto aplicado en parte plana. Medidas: A=40mm (+/-0,3mm); B=16,9mm (+/-0,3mm)	1 3 6	18,89 € 15,11 € 13,14 €

Copyright © 2024 Koala Components, S.A. Todos los derechos reservados.