KOALA COMPONENTS
Iluminación · Lighting · Éclairage

Catálogo **CRISTAL PARA LAMPARAS**

Línea **Scholer Crystal Austria**

Familia **Schöler Fantastic Line**

Subfamilia **Otros Colgantes Fantastic**

Imagen	Artículo	Descripción	Lote	Precio/Unidad
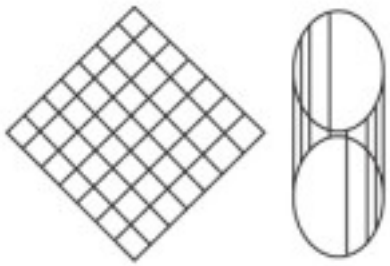	D921B35	Rombo 3218/35mm Bermuda Blue BB Longitud (mm): 35 Color: Bermuda Blue	1 14 56	6,36 € 4,24 € 3,69 €
	D921G35	Rombo 3218/35mm Orbit Gold OG Longitud (mm): 35 Color: Orbit Gold	1 14 56	6,36 € 4,24 € 3,69 €

Copyright © 2024 Koala Components, S.A. Todos los derechos reservados.

KOALA COMPONENTS
Iluminación · Lighting · Éclairage

CRISTAL PARA LAMPARAS > Scholer Crystal Austria > Schöler Fantastic Line

Subfamilia Otros Colgantes Fantastic

Imagen	Artículo	Descripción	Lote	Precio/Unidad
	D921H35 Rombo 3218/35mm Vitrail Medium VM Longitud (mm): 35 Color: Vitrail Medium		1 14 56	6,36 € 4,24 € 3,69 €
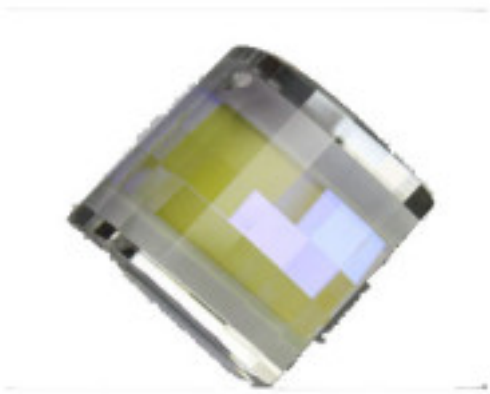	D921J35 Rombo 3218/35mm AB-Blue Longitud (mm): 35 Color: Aurora Boreal		1 14 56	6,36 € 4,24 € 3,69 €

Copyright © 2024 Koala Components, S.A. Todos los derechos reservados.

KOALA COMPONENTS
Iluminación · Lighting · Éclairage

CRISTAL PARA LAMPARAS > Scholer Crystal Austria > Schöler Fantastic Line

Subfamilia Otros Colgantes Fantastic

Imagen	Artículo	Descripción	Lote	Precio/Unidad
	D922150 Hexágono 3221 50mm Crystal Diámetro (mm): 50 Color: Transparente		30 (Pedido mínimo)	3,23 €
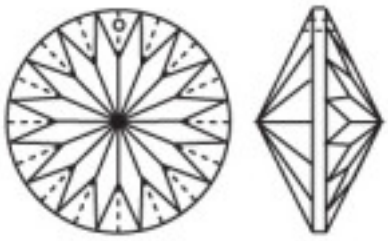	D92284F Sol 3228/40mm ORBIT SILVER Longitud (mm): 40 Color: Orbit Silver		1 7 42	6,29 € 4,19 € 3,66 €

Copyright © 2024 Koala Components, S.A. Todos los derechos reservados.

KOALA COMPONENTS
Iluminación · Lighting · Éclairage

CRISTAL PARA LAMPARAS > Scholer Crystal Austria > Schöler Fantastic Line

Subfamilia Otros Colgantes Fantastic

Imagen	Artículo	Descripción	Lote	Precio/Unidad
	D93274D Cono 3217/45mm Alexandrite Longitud (mm): 54 Color: Alexandrite		1 14 28	9,32 € 6,22 € 5,42 €
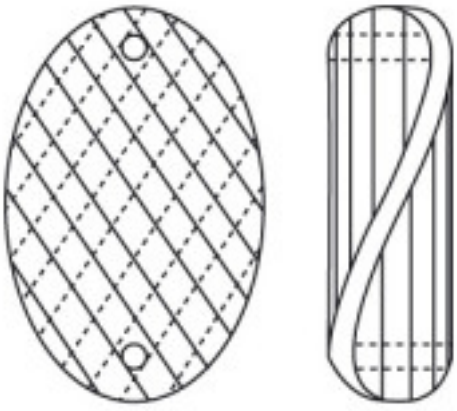	D933245 Colgante 3372/45x30mm 2 taladros Longitud (mm): 45 Ancho (mm): 30 Color: Transparente		1 14 84	4,00 € 2,67 € 2,31 €

Copyright © 2024 Koala Components, S.A. Todos los derechos reservados.

KOALA COMPONENTS
Iluminación · Lighting · Éclairage

CRISTAL PARA LAMPARAS > Scholer Crystal Austria > Schöler Fantastic Line

Subfamilia Otros Colgantes Fantastic

Imagen	Artículo	Descripción	Lote	Precio/Unidad
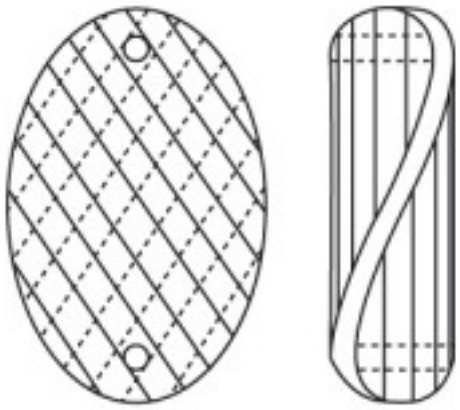	D933265	Colgante 3372/65x50mm 2 taladros Longitud (mm): 65 Ancho (mm): 50 Color: Transparente	1 8 24	7,80 € 5,19 € 4,53 €
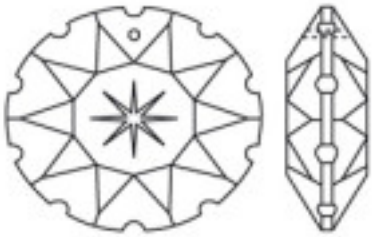	D933550	Colgante 3350/50mm Longitud (mm): 50 Color: Transparente	1 12 36	6,88 € 4,58 € 3,99 €

Copyright © 2024 Koala Components, S.A. Todos los derechos reservados.

KOALA COMPONENTS
Iluminación · Lighting · Éclairage

CRISTAL PARA LAMPARAS > Scholer Crystal Austria > Schöler Fantastic Line

Subfamilia Otros Colgantes Fantastic

Imagen	Artículo	Descripción	Lote	Precio/Unidad
	D934045 Circulo 3340 45mm Crystal Diámetro (mm): 45 Color: Transparente		56 (Pedido mínimo)	1,93 €
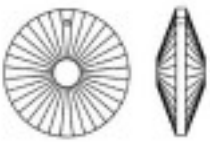	D934440 Circulo 3344 40mm Crystal Diámetro (mm): 40 Color: Transparente		60 (Pedido mínimo)	1,08 €

Copyright © 2024 Koala Components, S.A. Todos los derechos reservados.

KOALA COMPONENTS
Iluminación · Lighting · Éclairage

CRISTAL PARA LAMPARAS > Scholer Crystal Austria > Schöler Fantastic Line

Subfamilia Otros Colgantes Fantastic

Imagen	Artículo	Descripción	Lote	Precio/Unidad
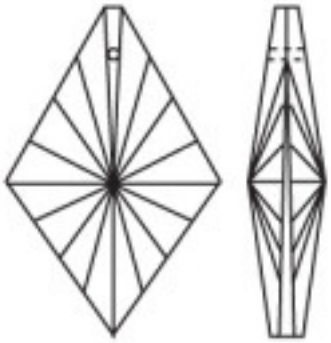	D938663 Colgante 3386/63x40mm Longitud (mm): 63 Ancho (mm): 40 Color: Transparente		45 (Pedido mínimo)	2,31 €
	E150250 Colgante 3502/115mm Transparente Longitud (mm): 115 Color: Transparente		1 10 30	20,07 € 13,36 € 11,64 €

Copyright © 2024 Koala Components, S.A. Todos los derechos reservados.

KOALA COMPONENTS
Iluminación · Lighting · Éclairage

CRISTAL PARA LAMPARAS > Scholer Crystal Austria > Schöler Fantastic Line

Subfamilia Otros Colgantes Fantastic

Imagen	Artículo	Descripción	Lote	Precio/Unidad
	E15025E Colgante 3502/115mm Emerald Longitud (mm): 115 Color: Emerald		1 10 30	20,07 € 13,36 € 11,64 €
	E15025P Colgante 3502/115mm Rosaline Longitud (mm): 115 Color: Rosalin		1 10 30	20,07 € 13,36 € 11,64 €

Copyright © 2024 Koala Components, S.A. Todos los derechos reservados.

KOALA COMPONENTS
Iluminación · Lighting · Éclairage

CRISTAL PARA LAMPARAS > Scholer Crystal Austria > Schöler Fantastic Line

Subfamilia Otros Colgantes Fantastic

Imagen	Artículo	Descripción	Lote	Precio/Unidad
	E15025T Colgante 3502/115mm Topacio Longitud (mm): 115 Color: Topacio		1 10 30	20,07 € 13,36 € 11,64 €
	E15025Z Colgante 3502/115mm Sapphire Longitud (mm): 115 Color: Sapphire		1 10 30	20,07 € 13,36 € 11,64 €

Copyright © 2024 Koala Components, S.A. Todos los derechos reservados.

KOALA COMPONENTS
Iluminación · Lighting · Éclairage

CRISTAL PARA LAMPARAS > Scholer Crystal Austria > Schöler Fantastic Line

Subfamilia Otros Colgantes Fantastic

Imagen	Artículo	Descripción	Lote	Precio/Unidad
	E15028T Colgante 3502/180mm Topacio Longitud (mm): 180 Color: Topacio		1 6 12	23,28 € 15,53 € 13,51 €
	E15028Z Colgante 3502/180mm Sapphire Longitud (mm): 180 Color: Sapphire		1 6 12	23,28 € 15,53 € 13,51 €

Copyright © 2024 Koala Components, S.A. Todos los derechos reservados.

KOALA COMPONENTS
Iluminación · Lighting · Éclairage

CRISTAL PARA LAMPARAS > Scholer Crystal Austria > Schöler Fantastic Line

Subfamilia Otros Colgantes Fantastic

Imagen	Artículo	Descripción	Lote	Precio/Unidad
	D922743 Estrella 3227/43mm Longitud (mm): 43 Color: Transparente		1 14 56	5,41 € 3,61 € 3,13 €
	D92274A Estrella 3227/43mm Amethyst Longitud (mm): 43 Color: Amethyst		1 14 56	5,61 € 3,76 € 3,28 €

Copyright © 2024 Koala Components, S.A. Todos los derechos reservados.

KOALA COMPONENTS
Iluminación · Lighting · Éclairage

CRISTAL PARA LAMPARAS > Scholer Crystal Austria > Schöler Fantastic Line

Subfamilia Otros Colgantes Fantastic

Imagen	Artículo	Descripción	Lote	Precio/Unidad
	D92274Q Estrella 3227/43mm Aquamarine Longitud (mm): 43 Color: Aquamarine		1 14 56	5,61 € 3,76 € 3,28 €
	D92274S Estrella 3227/43mm Smoke Longitud (mm): 43 Color: Smoke		1 14 56	5,61 € 3,76 € 3,28 €

Copyright © 2024 Koala Components, S.A. Todos los derechos reservados.

KOALA COMPONENTS
Iluminación · Lighting · Éclairage

CRISTAL PARA LAMPARAS > Scholer Crystal Austria > Schöler Fantastic Line

Subfamilia Otros Colgantes Fantastic

Imagen	Artículo	Descripción	Lote	Precio/Unidad
	D92274T Estrella 3227/43mm Topaz Longitud (mm): 43 Color: Topacio		1 14 56	5,61 € 3,76 € 3,28 €
	D92274V Estrella 3227/43mm Emerald Longitud (mm): 43 Color: Emerald		1 14 56	5,61 € 3,76 € 3,28 €

Copyright © 2024 Koala Components, S.A. Todos los derechos reservados.

KOALA COMPONENTS
Iluminación · Lighting · Éclairage

CRISTAL PARA LAMPARAS > Scholer Crystal Austria > Schöler Fantastic Line

Subfamilia Otros Colgantes Fantastic

Imagen	Artículo	Descripción	Lote	Precio/Unidad
	D92274W Estrella 3227/43mm Bermuda Water Longitud (mm): 43 Color: Bermuda Water		1 14 56	7,87 € 5,23 € 4,57 €
	D92274Z Estrella 3227/43mm Sapphire Longitud (mm): 43 Color: Sapphire		1 14 56	5,61 € 3,76 € 3,28 €

Copyright © 2024 Koala Components, S.A. Todos los derechos reservados.

KOALA COMPONENTS
Iluminación · Lighting · Éclairage

CRISTAL PARA LAMPARAS > Scholer Crystal Austria > Schöler Fantastic Line

Subfamilia Otros Colgantes Fantastic

Imagen	Artículo	Descripción	Lote	Precio/Unidad
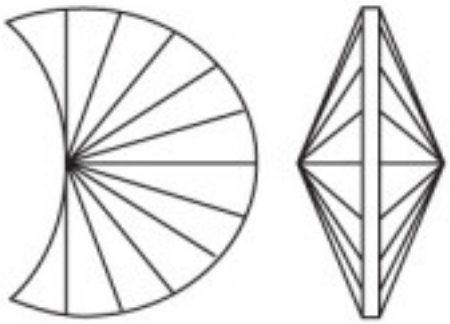	D933840 Luna 3328/40mm	Longitud (mm): 40 Color: Transparente	1 12 72	4,13 € 2,78 € 2,40 €
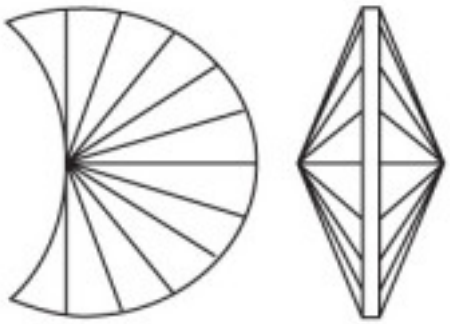	D93384F Luna 3328/40mm ORBIT SILVER	Longitud (mm): 40 Color: Orbit Silver	80 (Pedido mínimo)	3,51 €

Copyright © 2024 Koala Components, S.A. Todos los derechos reservados.

KOALA COMPONENTS
Iluminación · Lighting · Éclairage

CRISTAL PARA LAMPARAS > Scholer Crystal Austria > Schöler Fantastic Line

Subfamilia Otros Colgantes Fantastic

Imagen	Artículo	Descripción	Lote	Precio/Unidad
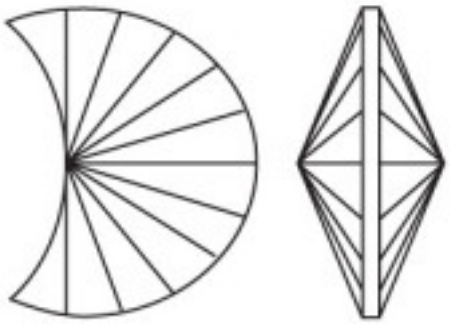	D93384P Luna 3328/40mm Rosaline	Longitud (mm): 40 Color: Rosalin	1 12 72	6,34 € 4,24 € 3,68 €
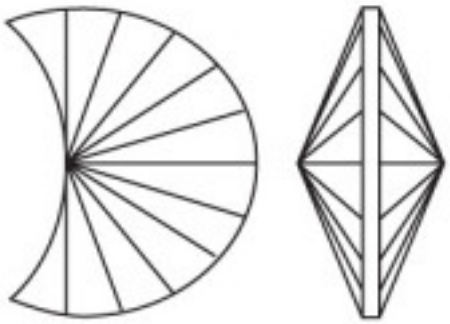	D93384Q Luna 3328/40mm Aquamarine	Longitud (mm): 40 Color: Aquamarine	1 12 72	6,34 € 4,24 € 3,68 €

Copyright © 2024 Koala Components, S.A. Todos los derechos reservados.

KOALA COMPONENTS
Iluminación · Lighting · Éclairage

CRISTAL PARA LAMPARAS > Scholer Crystal Austria > Schöler Fantastic Line

Subfamilia Otros Colgantes Fantastic

Imagen	Artículo	Descripción	Lote	Precio/Unidad
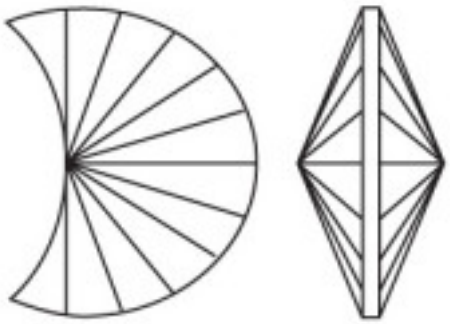	D93384S Luna 3328/40mm Smoke	Longitud (mm): 40 Color: Smoke	1 12 72	6,34 € 4,24 € 3,68 €
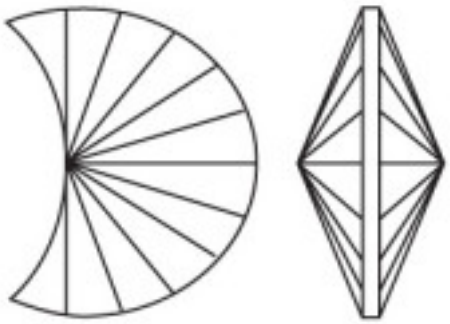	D93384T Luna 3328/40mm Topaz	Longitud (mm): 40 Color: Topacio	1 12 72	6,34 € 4,24 € 3,68 €

Copyright © 2024 Koala Components, S.A. Todos los derechos reservados.

KOALA COMPONENTS
Iluminación · Lighting · Éclairage

CRISTAL PARA LAMPARAS > Scholer Crystal Austria > Schöler Fantastic Line

Subfamilia Otros Colgantes Fantastic

Imagen	Artículo	Descripción	Lote	Precio/Unidad
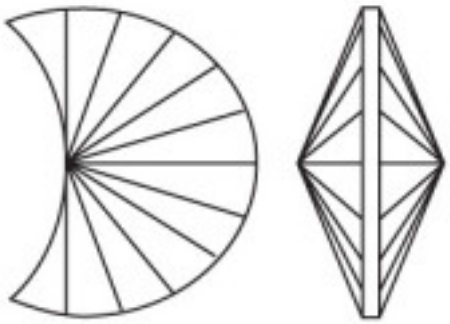	D93384X Luna 3328/40mm AB	Longitud (mm): 40 Color: Aurora Boreal	1 12 72	5,99 € 4,00 € 3,51 €
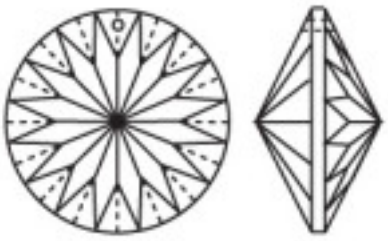	D922830 Sol 3228/30mm	Longitud (mm): 30 Color: Transparente	1 30 90	3,74 € 2,47 € 2,16 €

Copyright © 2024 Koala Components, S.A. Todos los derechos reservados.

KOALA COMPONENTS
Iluminación · Lighting · Éclairage

CRISTAL PARA LAMPARAS > Scholer Crystal Austria > Schöler Fantastic Line

Subfamilia Otros Colgantes Fantastic

Imagen	Artículo	Descripción	Lote	Precio/Unidad
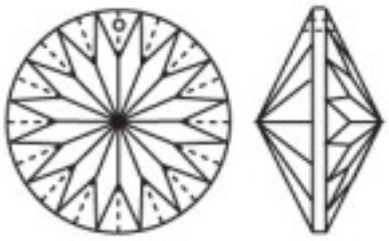	D922840 Sol 3228/40mm Longitud (mm): 40 Color: Transparente		1 21 42	4,80 € 3,17 € 2,79 €
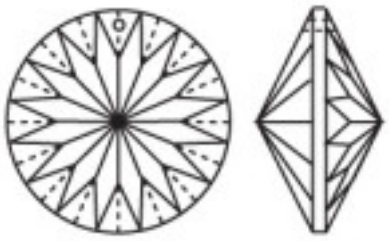	D922860 Sol 3228/60mm Longitud (mm): 60 Color: Transparente		1 8 16	9,86 € 6,58 € 5,74 €

Copyright © 2024 Koala Components, S.A. Todos los derechos reservados.

KOALA COMPONENTS
Iluminación · Lighting · Éclairage

CRISTAL PARA LAMPARAS > Scholer Crystal Austria > Schöler Fantastic Line

Subfamilia Otros Colgantes Fantastic

Imagen	Artículo	Descripción	Lote	Precio/Unidad
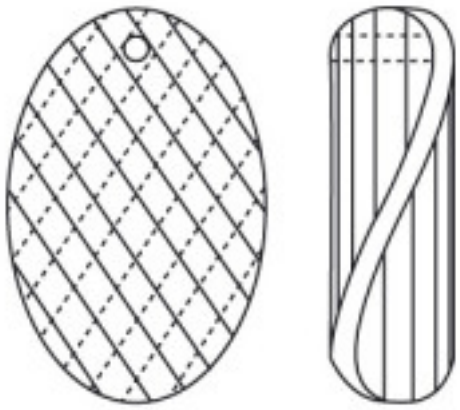	D933145 Colgante 3371/45x30mm Longitud (mm): 45 Ancho (mm): 30 Color: Transparente		1 14 70	3,74 € 2,48 € 2,16 €
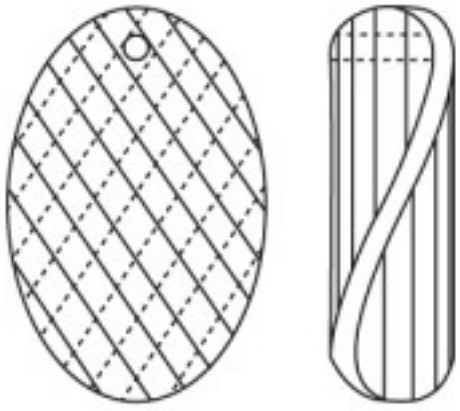	D933165 Colgante 3371/65x50mm Longitud (mm): 65 Ancho (mm): 50 Color: Transparente		1 8 24	7,23 € 4,80 € 4,20 €

Copyright © 2024 Koala Components, S.A. Todos los derechos reservados.

KOALA COMPONENTS
Iluminación · Lighting · Éclairage

CRISTAL PARA LAMPARAS > Scholer Crystal Austria > Schöler Fantastic Line

Subfamilia Otros Colgantes Fantastic

Imagen	Artículo	Descripción	Lote	Precio/Unidad
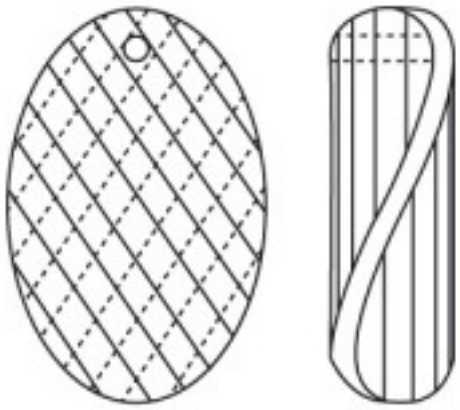	D93316P	Colgante 3371/65x50mm Rosaline Longitud (mm): 65 Ancho (mm): 50 Color: Rosalin	1 8 24	14,11 € 9,40 € 8,21 €
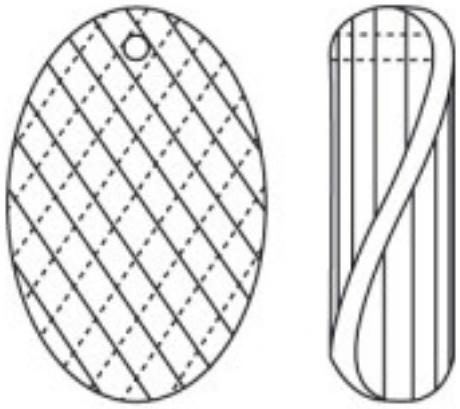	D93316T	Colgante 3371/65x50mm Topaz Longitud (mm): 65 Ancho (mm): 50 Color: Topacio	1 8 24	14,11 € 9,40 € 8,21 €

Copyright © 2024 Koala Components, S.A. Todos los derechos reservados.

KOALA COMPONENTS
Iluminación · Lighting · Éclairage

CRISTAL PARA LAMPARAS > Scholer Crystal Austria > Schöler Fantastic Line

Subfamilia Otros Colgantes Fantastic

Imagen	Artículo	Descripción	Lote	Precio/Unidad
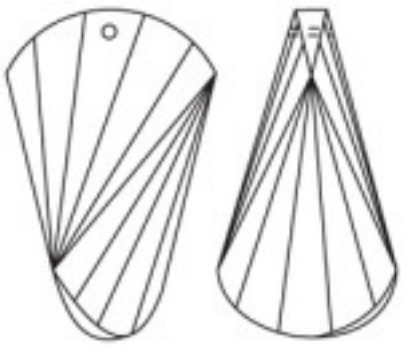	D932638 Colgante 3216 38x22mm Longitud (mm): 38 Ancho (mm): 22 Color: Transparente		1 32 96	5,55 € 4,45 € 3,89 €
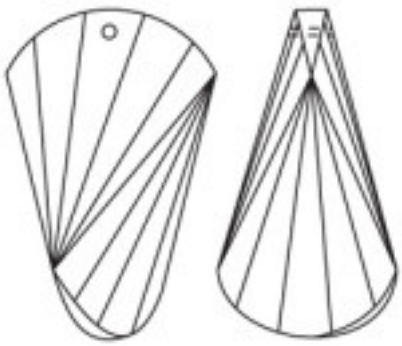	D9326B8 Colgante 3216 38x22mm Bermuda Blue BB Longitud (mm): 38 Ancho (mm): 22 Color: Bermuda Blue		1 32 96	6,58 € 5,27 € 4,57 €

Copyright © 2024 Koala Components, S.A. Todos los derechos reservados.

KOALA COMPONENTS
Iluminación · Lighting · Éclairage

CRISTAL PARA LAMPARAS > Scholer Crystal Austria > Schöler Fantastic Line

Subfamilia Otros Colgantes Fantastic

Imagen	Artículo	Descripción	Lote	Precio/Unidad
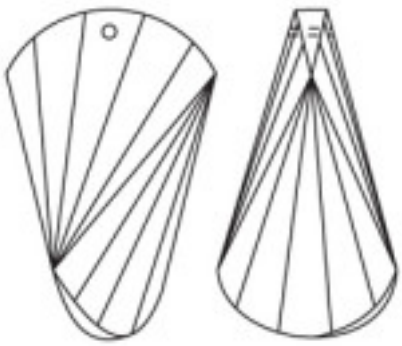	D9326H8	Colgante 3216 38x22mm Vitrail Medium VM Longitud (mm): 38 Ancho (mm): 22 Color: Vitrail Medium	1 32 96	6,58 € 5,27 € 4,57 €
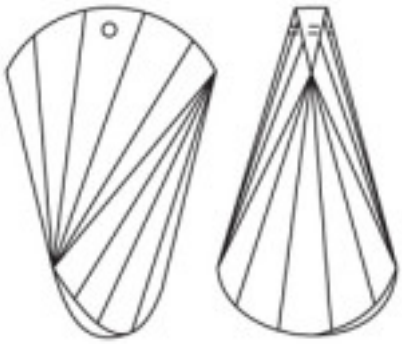	D932650	Colgante 3216 50x29mm Longitud (mm): 50 Ancho (mm): 29 Color: Transparente	1 18 54	7,81 € 5,22 € 4,54 €

Copyright © 2024 Koala Components, S.A. Todos los derechos reservados.

KOALA COMPONENTS
Iluminación · Lighting · Éclairage

CRISTAL PARA LAMPARAS > Scholer Crystal Austria > Schöler Fantastic Line

Subfamilia Otros Colgantes Fantastic

Imagen	Artículo	Descripción	Lote	Precio/Unidad
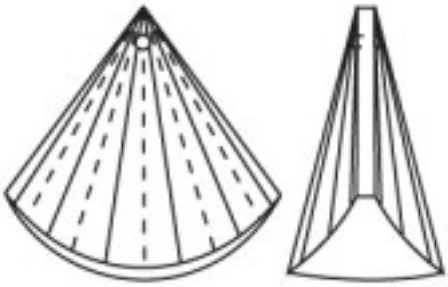	D932745 Cono 3217/45mm Longitud (mm): 45 Color: Transparente		28 (Pedido mínimo)	3,02 €
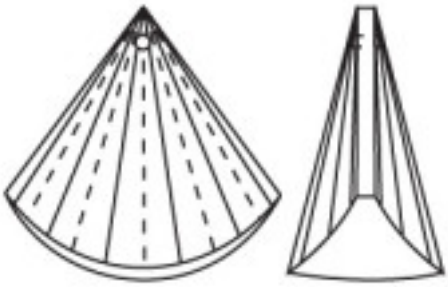	D93274A Cono 3217/45mm Amethyst Longitud (mm): 45 Color: Amethyst		28 (Pedido mínimo)	5,42 €

Copyright © 2024 Koala Components, S.A. Todos los derechos reservados.

KOALA COMPONENTS
Iluminación · Lighting · Éclairage

CRISTAL PARA LAMPARAS > Scholer Crystal Austria > Schöler Fantastic Line

Subfamilia Otros Colgantes Fantastic

Imagen	Artículo	Descripción	Lote	Precio/Unidad
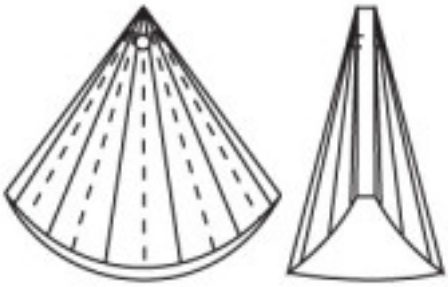	D93274R Cono 3217/45mm Ruby Longitud (mm): 45 Color: Ruby		1 14 28	9,32 € 6,22 € 5,42 €
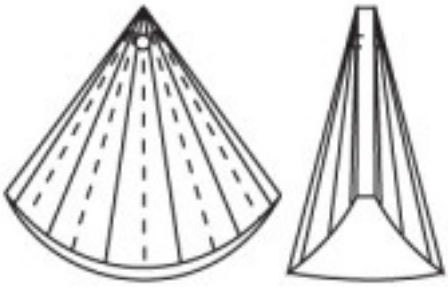	D93274Z Cono 3217/45mm Sapphire Longitud (mm): 45 Color: Sapphire		1 14 28	9,32 € 6,22 € 5,42 €

Copyright © 2024 Koala Components, S.A. Todos los derechos reservados.

KOALA COMPONENTS
Iluminación · Lighting · Éclairage

CRISTAL PARA LAMPARAS > Scholer Crystal Austria > Schöler Fantastic Line

Subfamilia Otros Colgantes Fantastic

Imagen	Artículo	Descripción	Lote	Precio/Unidad
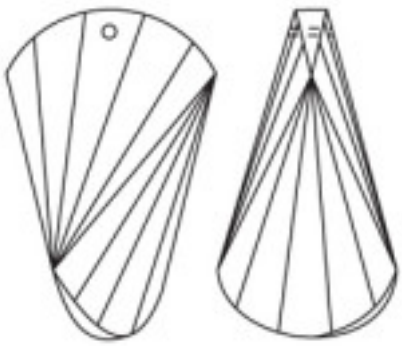	D932663 Colgante 3216 63x37mm Longitud (mm): 63 Ancho (mm): 37 Color: Transparente		1 12 24	8,80 € 5,89 € 5,09 €
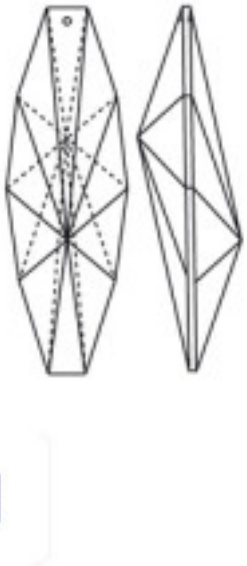	D933763 Colgante 3327/63x26mm Longitud (mm): 63 Ancho (mm): 26 Color: Transparente		1 16 64	3,97 € 2,67 € 2,32 €

Copyright © 2024 Koala Components, S.A. Todos los derechos reservados.

KOALA COMPONENTS
Iluminación · Lighting · Éclairage

CRISTAL PARA LAMPARAS > Scholer Crystal Austria > Schöler Fantastic Line

Subfamilia Otros Colgantes Fantastic

Imagen	Artículo	Descripción	Lote	Precio/Unidad
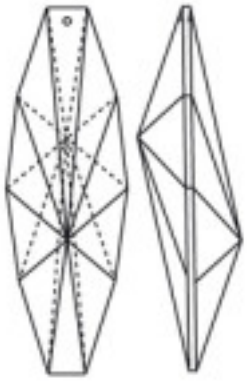	D933776 Colgante 3327/76x31mm Longitud (mm): 76 Ancho (mm): 31 Color: Transparente		1 12 36	5,57 € 3,74 € 3,25 €
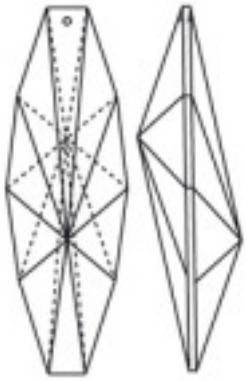	D933789 Colgante 3327/89x36mm Longitud (mm): 89 Ancho (mm): 36 Color: Transparente		1 8 24	8,80 € 5,89 € 5,09 €

Copyright © 2024 Koala Components, S.A. Todos los derechos reservados.

KOALA COMPONENTS
Iluminación · Lighting · Éclairage

CRISTAL PARA LAMPARAS > Scholer Crystal Austria > Schöler Fantastic Line

Subfamilia Otros Colgantes Fantastic

Imagen	Artículo	Descripción	Lote	Precio/Unidad
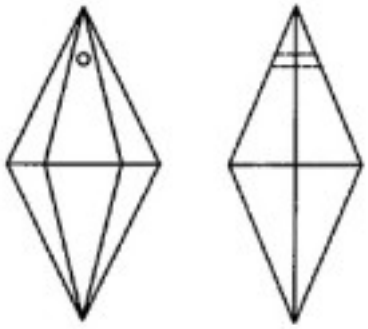	D933950 Colgante 3377/50x25mm Longitud (mm): 50 Ancho (mm): 25 Color: Transparente		1 18 54	8,17 € 5,43 € 4,75 €
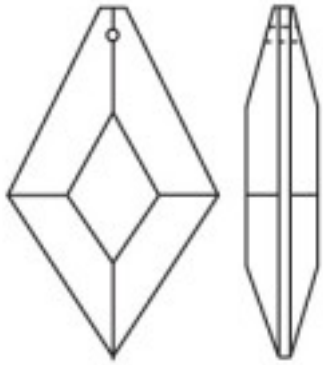	D938063 Colgante 3380/63x40mm Longitud (mm): 63 Ancho (mm): 40 Color: Transparente		60 (Pedido mínimo)	1,74 €

Copyright © 2024 Koala Components, S.A. Todos los derechos reservados.

KOALA COMPONENTS
Iluminación · Lighting · Éclairage

CRISTAL PARA LAMPARAS > Scholer Crystal Austria > Schöler Fantastic Line

Subfamilia Otros Colgantes Fantastic

Imagen	Artículo	Descripción	Lote	Precio/Unidad
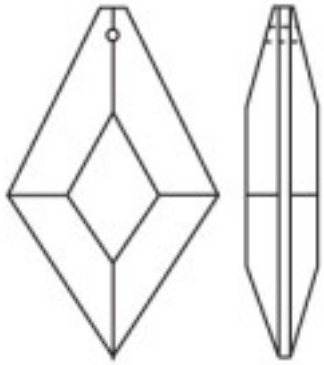	D938076 Colgante 3380/76x48mm Longitud (mm): 76 Ancho (mm): 48 Color: Transparente		32 (Pedido mínimo)	2,54 €
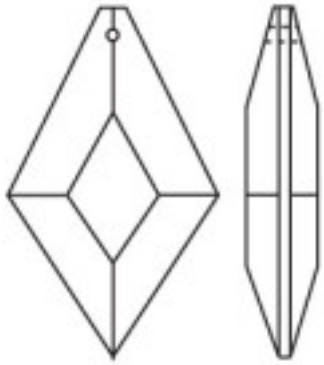	D938089 Colgante 3380/89x57mm Longitud (mm): 89 Ancho (mm): 57 Color: Transparente		20 (Pedido mínimo)	4,05 €

Copyright © 2024 Koala Components, S.A. Todos los derechos reservados.