KOALA COMPONENTS
Iluminación · Lighting · Éclairage

CRISTAL PARA LAMPARAS > Scholer Crystal Austria > Schöler ZIP line
Barras

E1959110G

Barra triangular corte flauta engarce Dorado Z.9591 100 mm

09 de mayo de 2024, 06:30

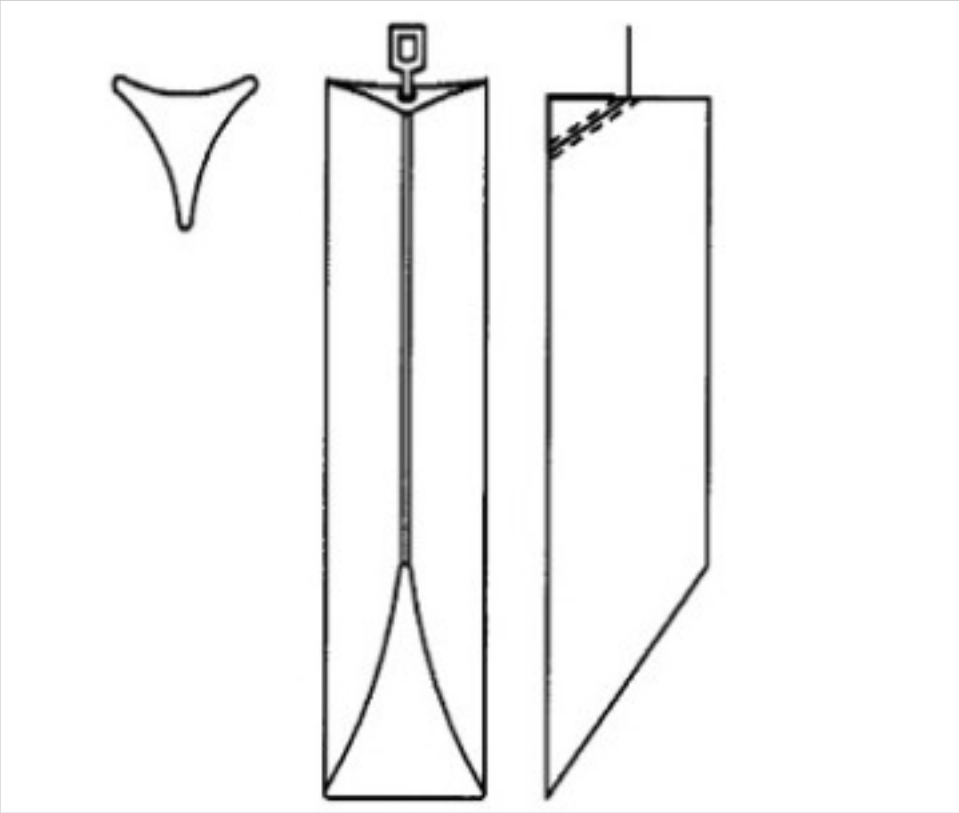

PRECIOS

	Lote	Precio sin IVA
Pedido mínimo	16	4,04€

Continúa en la siguiente página >>

Copyright © 2024 Koala Components, S.A. Todos los derechos reservados.

E1959110G

Barra triangular corte flauta engarce Dorado Z.9591 100 mm

ESPECIFICACIONES TÉCNICAS

Peso: 107 Gramos

Embalaje: Caja 16 Uds.

NOTAS

diámetro 30x30x30mm

OTRAS CARACTERÍSTICAS

Longitud (mm): 100

Color: Transparente

Copyright © 2024 Koala Components, S.A. Todos los derechos reservados.