ACCESORIOS METALICOS > Suspensores y Accesorios > Suspensores y Accesorios
Accesorios para Suspensores

0788511

Prisionero para cable de acero

09 de mayo de 2024, 08:37

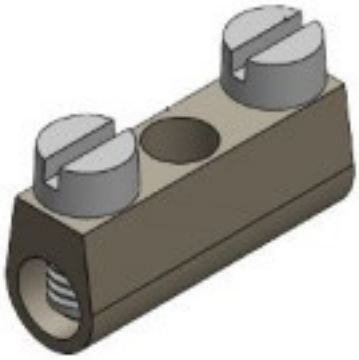

PRECIOS

Lote	Precio sin IVA
1	0,2921€
100	0,1947€
500	0,1672€
1000	0,1519€

8 435100 519718

Continúa en la siguiente página >>

Copyright © 2024 Koala Components, S.A. Todos los derechos reservados.

0788511

Prisionero para cable de acero

ESPECIFICACIONES TÉCNICAS

CERTIFICADOS

Peso: 2 Gramos

NOTAS

Prisionero cromo cable de acero con dos taladros pasantes al centro de 2mm y tornillos de fijacion

OTRAS CARACTERÍSTICAS

Alto (mm): 16,6

Diámetro (mm): 6

DOCUMENTOS

Prisionero para cable de acero

Copyright © 2024 Koala Components, S.A. Todos los derechos reservados.