KOALA COMPONENTS
Iluminación · Lighting · Éclairage

Catalogue MATERIEL ELECTRIQUE

Ligne SUSPENSIONS

Famille SUSPENSIONS E14

Sous famille Suspensions E14 blanches et accessoires

Photo	Article	Description	Lot	Prix unitaire
	AR4610802	Suspension PNS14A/60PGS/20/41/80cm blanc Avec boîte de connexion Clase II. Poids maxi supporté 2,29 kg.câble H03VV-F 2x0.75mm2 Longueur (mm): 800 Couleur: Blanc Tension In (Vac): 250 Intensidad In (A): 2 Température (°C): 180 Culot: E14 Référence: 020671	1 5 100 1000	6,79 € 4,24 € 3,30 € 3,09 €
	AR4810512	Culot E14 105/G blanc Capuchón pour douilles thermoplastiques 1 pièce. Utilisation avec serre-câble SCPN (code AR2148002) Hauteur (mm): 35 Diamètre (mm): 43 Couleur: Blanc	1 1000 3000	0,2816 € 0,22 € 0,2136 €

Image dans une autre couleur

Copyright © 2024 Koala Components, S.A. Todos los derechos reservados.

KOALA COMPONENTS
Iluminación · Lighting · Éclairage

MATERIEL ELECTRIQUE > SUSPENSIONS > SUSPENSIONS E14

Sous famille Suspensions E14 blanches et accessoires

Photo	Article	Description	Lot	Prix unitaire
Image dans une autre couleur	AR4810532 Culot E14 105/GSC blanc	Capuchon pour douilles thermoplastiques 1 pièce. Utilisation avec serre-câble SCPN (code AR2148002) Hauteur (mm): 26 Diamètre (mm): 42 Couleur: Blanc	1 1000 3000	0,3470 € 0,2711 € 0,2631 €
	AR50Q1202 SL79 LFM/80/40/50SB/SUPP/MA1-100/ETIC blanc	Support pour lampes à sel. avec 120cm de câble douille E14 et ressort. Longueur (mm): 1200 Couleur: Blanc Tension In (Vac): 250 Intensidad Out (A): 2 Culot: E14 Référence: 028605	1 25 100 1000	2,98 € 2,50 € 2,30 € 2,18 €

Copyright © 2024 Koala Components, S.A. Todos los derechos reservados.

KOALA COMPONENTS
Iluminación · Lighting · Éclairage

Catalogue MATERIEL ELECTRIQUE

Ligne SUSPENSIONS

Famille SUSPENSIONS E27

Sous famille Suspensions E27 blanches et accessoires

Photo	Article	Description	Lot	Prix unitaire
	AR2148002 Serre-câble interne SCPN	Pour câble double isolation rond 2x0.75mm2 Longueur (mm): 25 Largeur (mm): 18 Couleur: Blanc	1 50 1000 3000	0,74 € 0,4644 € 0,1548 € 0,1368 €
	AR4700602 Suspension SS27/81GTP/20/C2/73/60cm blanc	Sans boîte de connexion Poids maxi supporté 2,29 kg câble H03VV-F 2x0.75mm2 Longueur (mm): 600 Couleur: Blanc Tension In (Vac): 250 Température (°C): 180 Culot: E27 Référence: 021928	1 10 75 300	4,30 € 2,69 € 2,11 € 2,00 €

Copyright © 2024 Koala Components, S.A. Todos los derechos reservados.

KOALA COMPONENTS
Iluminación · Lighting · Éclairage

MATERIEL ELECTRIQUE > SUSPENSIONS > SUSPENSIONS E27

Sous famille Suspensions E27 blanches et accessoires

Photo	Article	Description	Lot	Prix unitaire
	AR4700802 Suspension SS27/81GTP/20/C2/73/80cm blanc	Sana boîte de connexion. Poids maxi supporté 2,29 kg câble H03VV-F 2x0.75mm2 Longueur (mm): 800 Couleur: Blanc Tension In (Vac): 250 Température (°C): 180 Culot: E27 Référence: 022001	1 10 75 300	5,01 € 3,12 € 2,44 € 2,31 €
	AR4720802 Suspension PNM27/81GTP/31/73/80cm blanc	Avec barrette de connexion. Clase II. Poids maxi supporté 2,29 kg câble H03VV-F 2x0.75mm2 Longueur (mm): 800 Couleur: Blanc Tension In (Vac): 250 Température (°C): 180 Culot: E27 Référence: 024922	1 10 75 300	5,20 € 3,25 € 2,54 € 2,47 €

Copyright © 2024 Koala Components, S.A. Todos los derechos reservados.

KOALA COMPONENTS
Iluminación · Lighting · Éclairage

MATERIEL ELECTRIQUE > SUSPENSIONS > SUSPENSIONS E27

Sous famille Suspensions E27 blanches et accessoires

Photo	Article	Description	Lot	Prix unitaire
	AR4730802	Suspension PNS27A/81GTP/20/C2/73/80cm blanc Avec boîte de connexion. Classe II. Poids maxi supporté 2,29 kg câble H03VV-F 2x0.75mm2 Longueur (mm): 800 Couleur: Blanc Tension In (Vac): 250 Température (°C): 180 Culot: E27 Référence: 021061	1 10 75 300	5,63 € 3,51 € 2,72 € 2,63 €
	AR4740802	Suspension PNM27/81GTP/31/C3/73/80cm blanc Avec boîte de connexion. Classe II. Poids maxi supporté 2,29 kg câble H03VV-F 2x0.75mm2 Longueur (mm): 800 Couleur: Blanc Tension In (Vac): 250 Température (°C): 180 Culot: E27 Référence: 025150	1 10 75 300	5,46 € 3,39 € 2,65 € 2,55 €

Copyright © 2024 Koala Components, S.A. Todos los derechos reservados.

KOALA COMPONENTS
Iluminación · Lighting · Éclairage

MATERIEL ELECTRIQUE > SUSPENSIONS > SUSPENSIONS E27

Sous famille Suspensions E27 blanches et accessoires

Photo	Article	Description	Lot	Prix unitaire
	AR4810012 Culot serre-câble E27G TP blanc	Capuchon pour douilles themoplastiques 3 pièces. utilisation avec serre-câble SCPN (code AR2148002) Hauteur (mm): 33 Diamètre (mm): 57 Couleur: Blanc Température (°C): 190 Référence: 018644	1 100 500 1500	0,5014 € 0,3134 € 0,2449 € 0,2375 €
 Image dans une autre couleur	AR4810202 Cabochon CAL/2 blanc pour couvrir douille suspension	Capuchon sphérique plastique pour couvrir douilles de suspension Largeur (mm): 40 Hauteur (mm): 40 Diamètre (mm): 60 Couleur: Blanc	1 100 1000 3000	0,4863 € 0,3041 € 0,2375 € 0,2308 €

Copyright © 2024 Koala Components, S.A. Todos los derechos reservados.

KOALA COMPONENTS
Iluminación · Lighting · Éclairage

MATERIEL ELECTRIQUE > SUSPENSIONS > SUSPENSIONS E27

Sous famille Suspensions E27 blanches et accessoires

Photo	Article	Description	Lot	Prix unitaire
Image dans une autre couleur	AR4810302	Cabochon conique CAL/3 blanc pour couvrir douille suspension Capuchon sphérique plastique pour couvrir douilles de suspension Largeur (mm): 40 Hauteur (mm): 40 Diamètre (mm): 60 Couleur: Blanc Référence: 013158	1 100 1000 3000	0,3475 € 0,2171 € 0,1697 € 0,1647 €
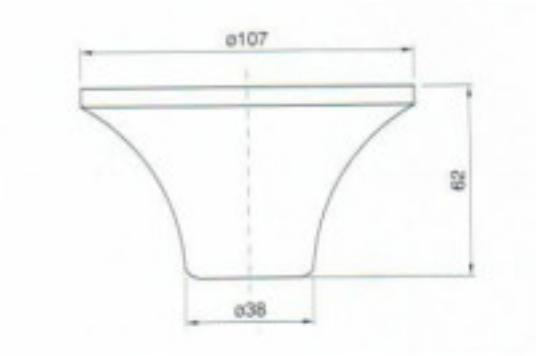	AR4820202	pavillon RO/2 blanc Longueur (mm): 62 Diamètre (mm): 107 Couleur: Blanc	1 250	0,2205 € 0,1723 €

Copyright © 2024 Koala Components, S.A. Todos los derechos reservados.

KOALA COMPONENTS
Iluminación · Lighting · Éclairage

MATERIEL ELECTRIQUE > SUSPENSIONS > SUSPENSIONS E27

Sous famille Suspensions E27 blanches et accessoires

Photo	Article	Description	Lot	Prix unitaire
	AR4822002 pavillon RO/20 blanc	Rosace pour suspension, pour application en classe II. Utiliser en combinaison avec une bande de protection de classe II. Hauteur (mm): 72 Diamètre (mm): 68 Couleur: Blanc Référence: 027246	1 50 200 600	0,87 € 0,5408 € 0,4222 € 0,4102 €
	AR4822102 Rosace RO/21 Blanc	Rosace pour suspension, pour applications de classe II Avec verrouillage à vis plastique M7x1 code AR5823012 non fourni. Demandez à part Hauteur (mm): 70 Diamètre (mm): 89 Couleur: Blanc Référence: 023111	1 50 200 1000	0,79 € 0,4922 € 0,3788 € 0,3678 €

Copyright © 2024 Koala Components, S.A. Todos los derechos reservados.

KOALA COMPONENTS
Iluminación · Lighting · Éclairage

MATERIEL ELECTRIQUE > SUSPENSIONS > SUSPENSIONS E27

Sous famille Suspensions E27 blanches et accessoires

Photo	Article	Description	Lot	Prix unitaire
	AR4822202 Rosace RO/22 Blanc	Rosace de plafond pour suspension, pour applications de classe II. Utiliser en combinaison avec une bande de protection de classe II. Pour câbles 2x0.75mm2 et 3x0.75mm2 Hauteur (mm): 70 Diamètre (mm): 89 Couleur: Blanc Référence: 023112	1 50 200 1000	0,77 € 0,4837 € 0,3721 € 0,3610 €
	AR4823002 pavillon RO/30 blanc	Pour les suspensions Floron avec vis M7. AR582312 avis Hauteur (mm): 85 Diamètre (mm): 130 Couleur: Blanc	1 250 500	0,3942 € 0,3285 € 0,3188 €

Copyright © 2024 Koala Components, S.A. Todos los derechos reservados.

KOALA COMPONENTS
Iluminación · Lighting · Éclairage

MATERIEL ELECTRIQUE > SUSPENSIONS > SUSPENSIONS E27

Sous famille Suspensions E27 blanches et accessoires

Photo	Article	Description	Lot	Prix unitaire
	AR4823102 Pavillon RO/31 blanc Avec vis de blocage M7x1 (founie séparément) permet montage Classe II Hauteur (mm): 72 Diamètre (mm): 110 Couleur: Blanc Référence: 023108		1 50 250 1000	0,90 € 0,5611 € 0,4382 € 0,4256 €
 Image dans une autre couleur	AR5641005 Pendel PNM27/81GTP/C3/73/100 cm blanc-vert Blanc-vert		1 75 300	4,32 € 3,61 € 3,51 €

Copyright © 2024 Koala Components, S.A. Todos los derechos reservados.

KOALA COMPONENTS
Iluminación · Lighting · Éclairage

MATERIEL ELECTRIQUE > SUSPENSIONS > SUSPENSIONS E27

Sous famille Suspensions E27 blanches et accessoires

Photo	Article	Description	Lot	Prix unitaire
	AR5823012	Vis plastique M7x1 blanc Vis M7x1 blanc pour serre-câbles BC02, BC10M, BC10F et pavillons de suspensions Longueur (mm): 10 Couleur: Blanc Référence: 023107	1	0,2330 €
			100	0,1456 €
			1000	0,0485 €
			5000	0,0426 €

Image dans une autre couleur

Copyright © 2024 Koala Components, S.A. Todos los derechos reservados.

KOALA COMPONENTS
Iluminación · Lighting · Éclairage

Catalogue MATERIEL ELECTRIQUE

Ligne SUSPENSIONS

Famille SUSPENSIONS E27

Sous famille Suspensions E27 noires et accessoires

Photo	Article	Description	Lot	Prix unitaire
	AR2148002 Serre-câble interne SCPN	Pour câble double isolation rond 2x0.75mm2 Longueur (mm): 25 Largeur (mm): 18 Couleur: Blanc	1 50 1000 3000	0,74 € 0,4644 € 0,1548 € 0,1368 €
 Image dans une autre couleur	AR4700801 Suspension SS27/81GTP/20/C2/73/80cm noir	Sans boîte de connexion. Poids maxi supporté 2,29 kg câble H03VV-F 2x0.75mm2 Longueur (mm): 800 Couleur: Noir Tension In (Vac): 250 Température (°C): 180 Culot: E27 Référence: 021666	1 10 75 300	5,01 € 3,12 € 2,44 € 2,31 €

Copyright © 2024 Koala Components, S.A. Todos los derechos reservados.

KOALA COMPONENTS
Iluminación · Lighting · Éclairage

MATERIEL ELECTRIQUE > SUSPENSIONS > SUSPENSIONS E27

Sous famille Suspensions E27 noires et accessoires

Photo	Article	Description	Lot	Prix unitaire
Image dans une autre couleur	AR4710601	Suspension PNS27A/81GTP/20/73/60 cm noir Avec boîte de connexion Classe II. Poids maxi supporté 2,29 kg câble H03VV-F 2x0.75mm2 Longueur (mm): 600 Couleur: Noir Tension In (Vac): 250 Température (°C): 180 Culot: E27 Référence: 020691	1 10 100 300	4,86 € 3,04 € 2,39 € 2,30 €
Image dans une autre couleur	AR47M0801	Suspension PNM27/81GTP/31/C3/73/80cm noir Avec barrette de connexion. Classe II. Poids maxi supporté 2,29 kg câble H03VV-F 2x0.75mm2 Longueur (mm): 800 Couleur: Noir Tension In (Vac): 250 Température (°C): 180 Culot: E27 Référence: 025152	1 10 75 300	5,14 € 3,21 € 2,51 € 2,43 €

Copyright © 2024 Koala Components, S.A. Todos los derechos reservados.

KOALA COMPONENTS
Iluminación · Lighting · Éclairage

MATERIEL ELECTRIQUE > SUSPENSIONS > SUSPENSIONS E27

Sous famille Suspensions E27 noires et accessoires

Photo	Article	Description	Lot	Prix unitaire
Image dans une autre couleur	AR47S0801	Pendentif PNSS27A/81GTP/32/C3/73/80 cm noir Avec 80cm câble. Longueur (mm): 800 Couleur: Noir Tension In (Vac): 250 Température (°C): 180	1 10 75 300	6,24 € 3,91 € 3,06 € 2,96 €
Image dans une autre couleur	AR4810011	Culot serre-câble E27G TP noir Capuchon pour douilles termoplastiques 3 pièces. utilisation avec serre-câble SCPN (code AR2148) Hauteur (mm): 33 Diamètre (mm): 57 Couleur: Noir Température (°C): 190 Culot: E27 Référence: 018645	1 100 500 1500	0,4984 € 0,3116 € 0,2435 € 0,2362 €

Copyright © 2024 Koala Components, S.A. Todos los derechos reservados.

KOALA COMPONENTS
Iluminación · Lighting · Éclairage

MATERIEL ELECTRIQUE > SUSPENSIONS > SUSPENSIONS E27

Sous famille Suspensions E27 noires et accessoires

Photo	Article	Description	Lot	Prix unitaire
	AR4810201	Cabochon CAL/2 noir pour couvrir douille suspension Capuchon sphérique plastique pour couvrir douilles de suspension Largeur (mm): 40 Hauteur (mm): 40 Diamètre (mm): 60 Couleur: Noir	1 100 1000 3000	0,4863 € 0,3041 € 0,2375 € 0,2308 €
	AR4810301	Cabochon conique CAL/3 noir pour couvrir douille suspension Capuchon sphérique plastique pour couvrir douilles de suspension Largeur (mm): 40 Hauteur (mm): 40 Diamètre (mm): 60 Couleur: Noir	1 100 1000 3000	0,3160 € 0,1976 € 0,1543 € 0,1498 €

Copyright © 2024 Koala Components, S.A. Todos los derechos reservados.

KOALA COMPONENTS
Iluminación · Lighting · Éclairage

MATERIEL ELECTRIQUE > SUSPENSIONS > SUSPENSIONS E27

Sous famille Suspensions E27 noires et accessoires

Photo	Article	Description	Lot	Prix unitaire
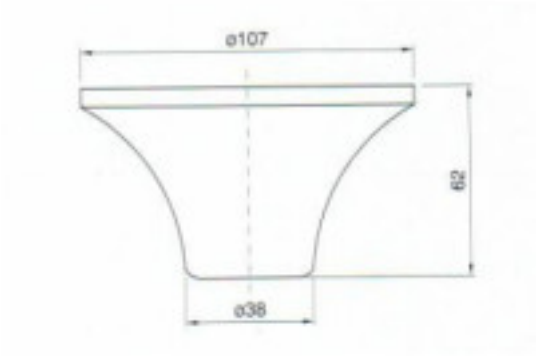	AR4820201 pavillon RO/2 noir	Longueur (mm): 62 Diamètre (mm): 107 Couleur: Noir	1 250	0,2205 € 0,1723 €
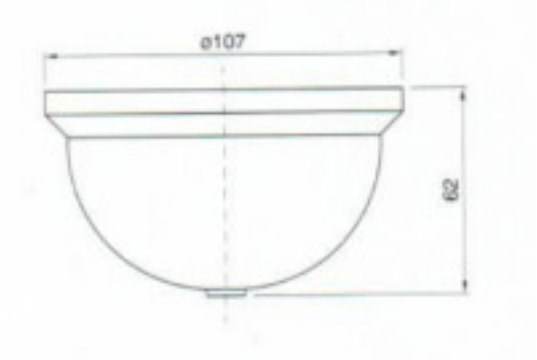	AR4820301 pavillon RO/3 noir	Hauteur (mm): 62 Diamètre (mm): 107 Couleur: Noir	1 350	0,4891 € 0,3821 €

Copyright © 2024 Koala Components, S.A. Todos los derechos reservados.

KOALA COMPONENTS
Iluminación · Lighting · Éclairage

MATERIEL ELECTRIQUE > SUSPENSIONS > SUSPENSIONS E27

Sous famille Suspensions E27 noires et accessoires

Photo	Article	Description	Lot	Prix unitaire
Image dans une autre couleur	AR4822001 pavillon RO/20 noir	Rosace pour suspension, pour application en classe II. Utiliser en combinaison avec une bande de protection de classe II. Hauteur (mm): 72 Diamètre (mm): 68 Couleur: Noir Référence: 027247	1 50 200 600	0,87 € 0,5408 € 0,4222 € 0,4102 €
Image dans une autre couleur	AR4823101 Pavillon RO/31 noir	Avec vis de blocage M7x1 (founie séparément) permet montage Classe II Hauteur (mm): 72 Diamètre (mm): 110 Couleur: Noir Référence: 023109	1 50 250 1000	0,90 € 0,5611 € 0,4382 € 0,4256 €

Copyright © 2024 Koala Components, S.A. Todos los derechos reservados.

KOALA COMPONENTS
Iluminación · Lighting · Éclairage

MATERIEL ELECTRIQUE > SUSPENSIONS > SUSPENSIONS E27

Sous famille Suspensions E27 noires et accessoires

Photo	Article	Description	Lot	Prix unitaire
	AR4825301 Pavillon RO/53 noir	Thermoplastique. Il s'utilise avec un tuyau rond H03VV-F 2x0,75mm. Comprend support de fixation, écrou DAF-1, ouverture de câble BC10M et bande de connexion. Pour les applications de classe II Hauteur (mm): 35,5 Diamètre (mm): 106 Couleur: Noir Référence: 042783	1 50 250 1000	4,59 € 2,87 € 2,25 € 2,18 €
	AR4825302 Pavillon RO/53 blanc	Thermoplastique. Il s'utilise avec un tuyau rond H03VV-F 2x0,75mm. Comprend support de fixation, écrou DAF-1, ouverture de câble BC10M et bande de connexion. Pour les applications de classe II Hauteur (mm): 35,5 Diamètre (mm): 106 Couleur: Blanc Référence: 042784	1 50 250 1000	4,59 € 2,87 € 2,25 € 2,18 €

Copyright © 2024 Koala Components, S.A. Todos los derechos reservados.

KOALA COMPONENTS
Iluminación · Lighting · Éclairage

MATERIEL ELECTRIQUE > SUSPENSIONS > SUSPENSIONS E27

Sous famille Suspensions E27 noires et accessoires

Photo	Article	Description	Lot	Prix unitaire
	AR5823011 Vis plastique M7x1 noir	Vis M7x1 blanc pour serre-câbles BC02, BC10M, BC10F et pavillons de suspensions Longueur (mm): 10 Couleur: Noir Référence: 024035	1 100 1000 5000	0,2431 € 0,1520 € 0,0506 € 0,0447 €

Copyright © 2024 Koala Components, S.A. Todos los derechos reservados.

KOALA COMPONENTS
Iluminación · Lighting · Éclairage

Catalogue MATERIEL ELECTRIQUE

Ligne SUSPENSIONS

Famille SUSPENSIONS E27

Sous famille Suspensions E27 dorées avec accessoires

Photo	Article	Description	Lot	Prix unitaire
Image dans une autre couleur	AR4810204	Cabochon CAL/2 or pour couvrir douille suspension Capuchon sphérique plastique pour couvrir douilles de suspension Largeur (mm): 40 Hauteur (mm): 40 Diamètre (mm): 60 Couleur: Or	1 100 1000 3000	0,5834 € 0,3645 € 0,2846 € 0,2765 €
Image dans une autre couleur	AR4810304	Cabochon conique CAL/3 or pour couvrir douille suspension Capuchon sphérique plastique pour couvrir douilles de suspension Largeur (mm): 40 Hauteur (mm): 40 Diamètre (mm): 60 Couleur: Or	1 100 1000 3000	0,3782 € 0,2363 € 0,1846 € 0,1791 €

Copyright © 2024 Koala Components, S.A. Todos los derechos reservados.

KOALA COMPONENTS
Iluminación · Lighting · Éclairage

MATERIEL ELECTRIQUE > SUSPENSIONS > SUSPENSIONS E27

Sous famille Suspensions E27 dorées avec accessoires

Photo	Article	Description	Lot	Prix unitaire
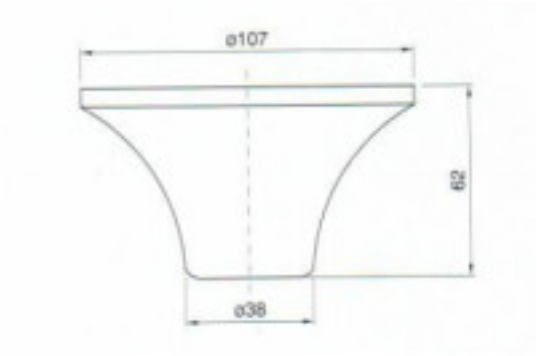	AR4820204 pavillon RO/2 or	Longueur (mm): 62 Diamètre (mm): 107 Couleur: Or	1 250 500	0,2107 € 0,1756 € 0,1704 €
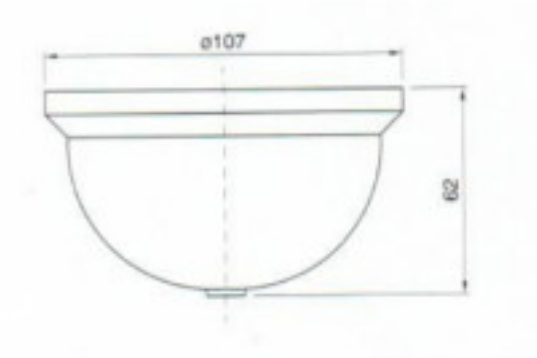	AR4820304 pavillon RO/3 or	Hauteur (mm): 62 Diamètre (mm): 107 Couleur: Or	1 350 700	0,4675 € 0,3895 € 0,3782 €

Copyright © 2024 Koala Components, S.A. Todos los derechos reservados.

KOALA COMPONENTS
Iluminación · Lighting · Éclairage

MATERIEL ELECTRIQUE > SUSPENSIONS > SUSPENSIONS E27

Sous famille Suspensions E27 dorées avec accessoires

Photo	Article	Description	Lot	Prix unitaire
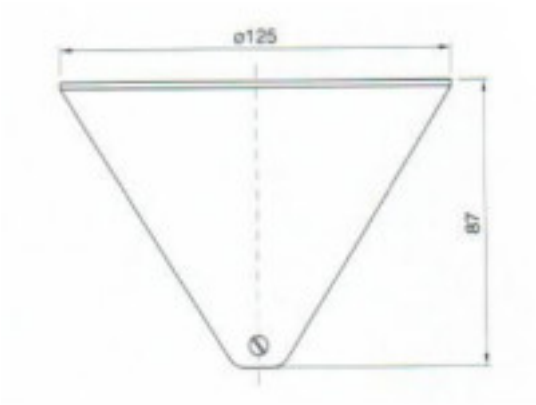	AR4823004 pavillon RO/30 or AR5823012 vis	Largeur (mm): 87 Diamètre (mm): 125 Couleur: Or	1 250 500	0,4729 € 0,3940 € 0,3826 €
 Image dans une autre couleur	AR4823104 Pavillon RO/31 or Avec vis de blocage M7x1 (founie séparément) permet montage Classe II	Hauteur (mm): 72 Diamètre (mm): 110 Couleur: Or Référence: 024028	1 50 250 1000	1,07 € 0,68 € 0,5295 € 0,5144 €

Copyright © 2024 Koala Components, S.A. Todos los derechos reservados.

KOALA COMPONENTS
Iluminación · Lighting · Éclairage

MATERIEL ELECTRIQUE > SUSPENSIONS > SUSPENSIONS E27

Sous famille Suspensions E27 dorées avec accessoires

Photo	Article	Description	Lot	Prix unitaire
	AR5823014	Vis plastique M7x1 or Vis M7x1 blanc pour serre-câbles BC02, BC10M, BC10F et pavillons de suspensions Longueur (mm): 10 Couleur: Or	1	0,3527 €
			100	0,2204 €
			1000	0,0733 €
			5000	0,0647 €

Image dans une autre couleur

Copyright © 2024 Koala Components, S.A. Todos los derechos reservados.

KOALA COMPONENTS
Iluminación · Lighting · Éclairage

Catalogue MATERIEL ELECTRIQUE

Ligne SUSPENSIONS

Famille SUSPENSIONS E27

Sous famille Suspensions E27 transparentes et accessoires

Photo	Article	Description	Lot	Prix unitaire
	AR5640803	Monture PNM27/81GTP/C3/73/80cm transparent Avec barrette de connexion. Classe II. Poids maxi supporté 2,29Kg. câble 2x0,75 H03VV-F Longueur (mm): 800 Section (mm2): 0,75 Couleur: Transparent Tension In (Vac): 250 Référence: 024459	1 10 75 150	8,67 € 5,43 € 4,25 € 4,07 €
	AR5640806	Monture PNM27/81GTP/C3/73/80cm transparent-bleu Avec barrette de connexion. Classe II. Poids maxi supporté 2,29Kg. câble 2x0,75 H03VV-F Longueur (mm): 800 Section (mm2): 0,75 Couleur: Transparent/Bleu Tension In (Vac): 250	1 75 300	7,32 € 6,36 € 6,14 €

Copyright © 2024 Koala Components, S.A. Todos los derechos reservados.

KOALA COMPONENTS
Iluminación · Lighting · Éclairage

MATERIEL ELECTRIQUE > SUSPENSIONS > SUSPENSIONS E27

Sous famille Suspensions E27 transparentes et accessoires

Photo	Article	Description	Lot	Prix unitaire
	AR5640808	Pendel PNM27/81GTP/31/C3/73/80 Bi-Tr+tube silicone	1 75 300	8,22 € 6,85 € 6,62 €
	AR5650803	Monture PNSS27/81GTP/20/73/80cm blanc, câble transparent Avec barrette de connexion. classe II. Poids maximum 2,29 kg. Câble transparent 80cm 2x0,75 H03VV-F Longueur (mm): 800 Section (mm2): 0,75 Couleur: Blanc Tension In (Vac): 250	1 10 25 75	6,57 € 4,10 € 3,21 € 2,76 €

Copyright © 2024 Koala Components, S.A. Todos los derechos reservados.

KOALA COMPONENTS
Iluminación · Lighting · Éclairage

MATERIEL ELECTRIQUE > SUSPENSIONS > SUSPENSIONS E27

Sous famille Suspensions E27 transparentes et accessoires

Photo	Article	Description	Lot	Prix unitaire
Image dans une autre couleur	AR5823003 Pavillon RO/31 transparent	Pour suspension avec vis de blocage M7x1 (fournie séparément) permet montage Classe II Hauteur (mm): 75 Diamètre (mm): 110 Section (mm2): 0,75 Couleur: Transparent Référence: 027318	1 10 200 1000	1,63 € 1,03 € 0,81 € 0,78 €
Image dans une autre couleur	AR5823013 Vis plastique M7x1 transparent	Vis M7x1 blanc pour serre-câbles BC02, BC10M, BC10F et pavillons de suspensions Longueur (mm): 10 Couleur: Transparent Référence: 025475	1 100 1000 5000	0,5022 € 0,3138 € 0,1047 € 0,0922 €

Copyright © 2024 Koala Components, S.A. Todos los derechos reservados.

KOALA COMPONENTS
Iluminación · Lighting · Éclairage

MATERIEL ELECTRIQUE > SUSPENSIONS > SUSPENSIONS E27

Sous famille Suspensions E27 transparentes et accessoires

Photo	Article	Description	Lot	Prix unitaire
Image dans une autre couleur	AR5823103 pavillon RO/30 transparent Couleur: Transparent		1 100 1000	0,73 € 0,62 € 0,60 €

Copyright © 2024 Koala Components, S.A. Todos los derechos reservados.

KOALA COMPONENTS
Iluminación · Lighting · Éclairage

Catalogue MATERIEL ELECTRIQUE

Ligne SUSPENSIONS

Famille SUSPENSIONS E27

Sous famille Suspensions E27 bleues et accessoires

Photo	Article	Description	Lot	Prix unitaire
	AR5810306 culot CAL/3 bleu Couleur: Bleu		1 100 1000	0,1934 € 0,1612 € 0,1565 €
 Image dans une autre couleur	AR5823106 pavillon RO/30 bleu Hauteur (mm): 85 Diamètre (mm): 130 Couleur: Bleu		1 100 1000	0,81 € 0,68 € 0,65 €

Copyright © 2024 Koala Components, S.A. Todos los derechos reservados.

KOALA COMPONENTS
Iluminación · Lighting · Éclairage

Catalogue MATERIEL ELECTRIQUE

Ligne SUSPENSIONS

Famille SUSPENSIONS E27

Sous famille Suspensions E27 grises et accessoires

Photo	Article	Description	Lot	Prix unitaire
Image dans une autre couleur	AR5823000 pavillon RO/30 gris	Hauteur (mm): 58 Diamètre (mm): 130	1 100 250	0,2365 € 0,1971 € 0,1971 €

Copyright © 2024 Koala Components, S.A. Todos los derechos reservados.

KOALA COMPONENTS
Iluminación · Lighting · Éclairage

Catalogue MATERIEL ELECTRIQUE

Ligne SUSPENSIONS

Famille SUSPENSIONS E27

Sous famille Suspensions E27 orange et accessoires

Photo	Article	Description	Lot	Prix unitaire
	AR5810309 culot CAL/3 orange Couleur: Orange		1 100 1000	0,1934 € 0,1612 € 0,1565 €
 Image dans une autre couleur	AR5823109 pavillon RO/30 orange Hauteur (mm): 85 Diamètre (mm): 130		1 100 1000	0,81 € 0,68 € 0,65 €

Copyright © 2024 Koala Components, S.A. Todos los derechos reservados.

KOALA COMPONENTS
Iluminación · Lighting · Éclairage

Catalogue MATERIEL ELECTRIQUE

Ligne SUSPENSIONS

Famille SUSPENSIONS E27

Sous famille Suspensions E27 vertes et accessoires

Photo	Article	Description	Lot	Prix unitaire
Image dans une autre couleur	AR5810305 culot CAL/3 vert Couleur: Vert antique		1 100 1000	0,1934 € 0,1612 € 0,1565 €
Image dans une autre couleur	AR5823105 pavillon RO/30 vert Hauteur (mm): 58 Diamètre (mm): 130 Couleur: Vert antique		1 100 1000	0,81 € 0,68 € 0,65 €

Copyright © 2024 Koala Components, S.A. Todos los derechos reservados.

KOALA COMPONENTS
Iluminación · Lighting · Éclairage

Catalogue MATERIEL ELECTRIQUE

Ligne SUSPENSIONS

Famille SUSPENSIONS E27

Sous famille Suspensions E27 extérieur IP65

Photo	Article	Description	Lot	Prix unitaire
	36010001	Suspension IP65 1 m câble textile noir Longueur (mm): 1000 Couleur: Noir Tension In (Vac): 250 Puissance maximale (W): 12 Culot: E27 Indice de protection: IP65	1 10 50	37,96 € 36,53 € 34,97 €
	36010002	Suspension IP65 1 m câble textile blanc Longueur (mm): 1000 Couleur: Blanc Tension In (Vac): 250 Puissance maximale (W): 12 Culot: E27 Indice de protection: IP65	1 10 50	37,96 € 36,53 € 34,97 €

Copyright © 2024 Koala Components, S.A. Todos los derechos reservados.

KOALA COMPONENTS
Iluminación · Lighting · Éclairage

Catalogue MATERIEL ELECTRIQUE

Ligne SUSPENSIONS

Famille SUSPENSIONS E27

Sous famille Suspensions E27 câble Textile de couleurs

Photo	Article	Description	Lot	Prix unitaire
Image dans une autre couleur	AR4521800 Suspension PNM27/TES-GR/81GTP/31/C3/73/80/TR-BI 80cm textile gris	Suspension câble textile H03VV-F 2x0,75 80cm Classe II Poids maxi supporté 2,25Kg Longueur (mm): 800 Largeur (mm): 30 Hauteur (mm): 25 Tension In (Vac): 250 Intensidad In (A): 4 Culot: E27 Référence: 034875	1 5 50 250	13,26 € 8,28 € 6,46 € 6,28 €
	AR4521802 Suspension PNM27/TES-GR/81GTP/31/C3/73/80/TR-BI 80cm textile blanc	Suspension câble textile H03VV-F 2x0,75 80cm Classe II Poids maxi supporté 2,25Kg Longueur (mm): 800 Largeur (mm): 30 Hauteur (mm): 25 Couleur: Blanc Tension In (Vac): 250 Intensidad In (A): 4 Culot: E27 Référence: 032902	1 5 50 250	9,19 € 5,75 € 4,59 € 4,37 €

Copyright © 2024 Koala Components, S.A. Todos los derechos reservados.

KOALA COMPONENTS
Iluminación · Lighting · Éclairage

MATERIEL ELECTRIQUE > SUSPENSIONS > SUSPENSIONS E27

Sous famille Suspensions E27 câble Textile de couleurs

Photo	Article	Description	Lot	Prix unitaire
	AR4521805 Suspension PNM27/TES-GR/81GTP/31/C3/73/80/TR-BI 80cm textile vert	Suspension câble textile H03VV-F 2x0,75 80cm Classe II Poids maxi supporté 2,25Kg Longueur (mm): 800 Tension In (Vac): 250 Intensidad In (A): 4 Culot: E27 Référence: 034770	1 5 50 250	11,96 € 7,48 € 5,82 € 5,67 €
	AR4521806 Suspension PNM27/TES-GR/81GTP/31/C3/73/80/TR-BI 80cm textile bleu	Suspension câble textile H03VV-F 2x0,75 80cm Classe II Poids maxi supporté 2,25Kg Longueur (mm): 800 Couleur: Bleu Tension In (Vac): 250 Intensidad In (A): 4 Culot: E27 Référence: 034769	1 5 50 250	11,96 € 7,48 € 5,82 € 5,67 €

Copyright © 2024 Koala Components, S.A. Todos los derechos reservados.

KOALA COMPONENTS
Iluminación · Lighting · Éclairage

MATERIEL ELECTRIQUE > SUSPENSIONS > SUSPENSIONS E27

Sous famille Suspensions E27 câble Textile de couleurs

Photo	Article	Description	Lot	Prix unitaire
	AR4521807 Suspension PNM27/TES-GR/81GTP/31/C3/73/80/TR-BI 80cm textile rouge	Suspension câble textile H03VV-F 2x0,75 80cm Classe II Poids maxi supporté 2,25Kg Longueur (mm): 800 Tension In (Vac): 250 Intensidad In (A): 4 Culot: E27 Référence: 034768	1 5 50 250	13,26 € 8,28 € 6,46 € 6,28 €
	AR452180A Suspension PNM27/TES-GR/81GTP/31/C3/73/80/TR-BI 80cm textile jaune	Suspension câble textile H03VV-F 2x0,75 80cm Classe II Poids maxi supporté 2,25Kg Longueur (mm): 800 Tension In (Vac): 250 Intensidad In (A): 4 Culot: E27 Référence: 034771	1 5 50 250	13,26 € 8,29 € 6,46 € 6,28 €

Copyright © 2024 Koala Components, S.A. Todos los derechos reservados.

KOALA COMPONENTS
Iluminación · Lighting · Éclairage

Catalogue MATERIEL ELECTRIQUE

Ligne SUSPENSIONS

Famille SUSPENSIONS MONTE ET BAISSE

Sous famille Suspensions Monte et Baisse blanc et accessoires

Photo	Article	Description	Lot	Prix unitaire
	3240102	Pavillon pour monte et baisse blanc Largeur (mm): 95 Hauteur (mm): 100 Couleur: Blanc	1 10 100 500	0,95 € 0,73 € 0,65 € 0,63 €
	3240202	Poignée pour monte et baisse blanc Largeur (mm): 180 Hauteur (mm): 180 Couleur: Blanc	1 10 100 500	1,46 € 1,12 € 1,00 € 0,98 €

Copyright © 2024 Koala Components, S.A. Todos los derechos reservados.

KOALA COMPONENTS
Iluminación · Lighting · Éclairage

Catalogue MATERIEL ELECTRIQUE

Ligne SUSPENSIONS

Famille SUSPENSIONS MONTE ET BAISSE

Sous famille Suspensions Monte et Baisse noire et accessoires

Photo	Article	Description	Lot	Prix unitaire
Image dans une autre couleur	3240101	Pavillon pour monte et baisse noir Largeur (mm): 95 Hauteur (mm): 100 Couleur: Noir	1 10 100 500	0,95 € 0,73 € 0,65 € 0,63 €
Image dans une autre couleur	3240201	Poignée pour monte et baisse noir Largeur (mm): 180 Hauteur (mm): 180 Couleur: Noir	1 10 100 500	1,46 € 1,12 € 1,00 € 0,98 €

Copyright © 2024 Koala Components, S.A. Todos los derechos reservados.

KOALA COMPONENTS
Iluminación · Lighting · Éclairage

Catalogue MATERIEL ELECTRIQUE

Ligne SUSPENSIONS

Famille SUSPENSIONS MONTE ET BAISSE

Sous famille Suspensions Monte et Baisse doré et accessoires

Photo	Article	Description	Lot	Prix unitaire
Image dans une autre couleur	3240004	Monte et baisse sans pavillon or câble spiralé 2x0,75mm² Charge max. 4,5kg, Max 100W longueur 350-1300mm. Câble spiralé H03VVH8-F Section (mm2): 0,75 Couleur: Or Tension In (Vac): 250 Puissance (W): 100	1 5 100 200	11,79 € 9,07 € 8,10 € 7,87 €
Image dans une autre couleur	3240104	Pavillon pour monte et baisse or Largeur (mm): 95 Hauteur (mm): 100 Couleur: Or	1 10 100 500	0,98 € 0,75 € 0,67 € 0,65 €

Copyright © 2024 Koala Components, S.A. Todos los derechos reservados.

KOALA COMPONENTS
Iluminación · Lighting · Éclairage

MATERIEL ELECTRIQUE > SUSPENSIONS > SUSPENSIONS MONTE ET BAISSE

Sous famille Suspensions Monte et Baisse doré et accessoires

Photo	Article	Description	Lot	Prix unitaire
Image dans une autre couleur	3240204		1	1,46 €
	Poignée pour monte et baisse or		10	1,12 €
			100	1,00 €
		Largeur (mm): 180 Hauteur (mm): 180 Couleur: Or	500	0,98 €

Copyright © 2024 Koala Components, S.A. Todos los derechos reservados.