KOALA COMPONENTS
Iluminación · Lighting · Éclairage

Catalogue ACCESSOIRES STEAB

Ligne ACCESSOIRES ISOLATION STEAB

Famille STEAB ECLAIRAGE

Sous famille Accessoires pour abat-jour et plafonniers, pavillons

Voir catalogue complet du fabricant en cette section aquí.

Photo	Article	Description	Lot	Prix unitaire
	16519301 5193//////05 Tendeur Nylon66 neutre	Charge 2kg sans allongement. Maxi 6 kg avec allongement Longueur (mm): 100 Largeur (mm): 16 Diamètre (mm): 1 Couleur: Neutre	1 100 1000 5000	0,2457 € 0,0982 € 0,0562 € 0,0521 €
	16531801 5318/1 //// 15 Adaptateur de base de lampe Nylon66 Blanc	Diamètre 95-108 mm. Hauteur (mm): 60 Diamètre (mm): 95 Couleur: Blanc	1 10 100 500	3,21 € 2,15 € 1,48 € 1,37 €

Copyright © 2024 Koala Components, S.A. Todos los derechos reservados.

KOALA COMPONENTS
Iluminación · Lighting · Éclairage

ACCESSOIRES STEAB > ACCESSOIRES ISOLATION STEAB > STEAB ECLAIRAGE

Sous famille Accessoires pour abat-jour et plafonniers, pavillons

Photo	Article	Description	Lot	Prix unitaire
	16531901 5319/42///16 Bague réductrice Nylon66-RV blanc	Diamètre intérieur 29 mm. adaptateur por abat-jour E27 sur E14 Hauteur (mm): 7 Diamètre (mm): 42 Couleur: Blanc	1 50 500 2500	0,5260 € 0,3507 € 0,2409 € 0,2231 €
	16534801 5348/8 /00 Anneau Polyéthylène Florones sujet Neutre	Diamètre intérieur 12,7 mm Largeur (mm): 16,5 Hauteur (mm): 11 Couleur: Neutre	1 100 1000 5000	0,2113 € 0,0842 € 0,0481 € 0,0446 €

Copyright © 2024 Koala Components, S.A. Todos los derechos reservados.

KOALA COMPONENTS
Iluminación · Lighting · Éclairage

ACCESSOIRES STEAB > ACCESSOIRES ISOLATION STEAB > STEAB ECLAIRAGE

Sous famille Accessoires pour abat-jour et plafonniers, pavillons

Photo	Article	Description	Lot	Prix unitaire
	16539501	5395//////16 Fermeture pour plafond Nylon66-RV blanc Couleur: Noir	1 100 1000 5000	0,3795 € 0,2107 € 0,1206 € 0,1118 €
	16542301	5423//////16 Fixation pour éclairage de plafond Nylon66-RV blanc Couleur: Blanc	1 100 1000 5000	0,3999 € 0,2001 € 0,1144 € 0,1061 €

Copyright © 2024 Koala Components, S.A. Todos los derechos reservados.

KOALA COMPONENTS
Iluminación · Lighting · Éclairage

ACCESSOIRES STEAB > ACCESSOIRES ISOLATION STEAB > STEAB ECLAIRAGE

Sous famille Accessoires pour abat-jour et plafonniers, pavillons

Photo	Article	Description	Lot	Prix unitaire
	16542801	5428//////16 Support fixation pr éclairage de plafond Nylon66-RV blanc Accessoires plastiques pour usage industriel Couleur: Blanc	1 100 1000 5000	0,3491 € 0,1395 € 0,0798 € 0,0737 €
	16544201	5442//////26 Pavillon Nylon66-RV noir Hauteur (mm): 105 Diamètre (mm): 94 Couleur: Noir	1 10 120 600	3,12 € 2,47 € 2,00 € 1,89 €

Copyright © 2024 Koala Components, S.A. Todos los derechos reservados.

KOALA COMPONENTS
Iluminación · Lighting · Éclairage

ACCESSOIRES STEAB > ACCESSOIRES ISOLATION STEAB > STEAB ECLAIRAGE

Sous famille Accessoires pour abat-jour et plafonniers, pavillons

Photo	Article	Description	Lot	Prix unitaire
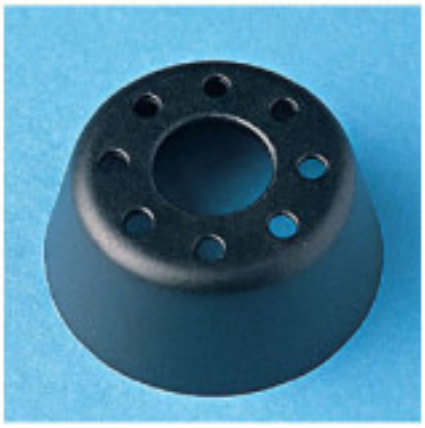	16548001 5480/10///26 Capuchon Nylon66-RV noir	Diamètre intérieur 10,5mm Hauteur (mm): 10,5 Diamètre (mm): 30 Couleur: Noir	1 100 1000 5000	0,4397 € 0,2198 € 0,1257 € 0,1165 €
	16548002 5480/13///26 Capuchon Nylon66-RV noir	Diamètre intérieur 10,5mm Hauteur (mm): 13 Diamètre (mm): 31 Couleur: Noir	1 100 1000 5000	0,4534 € 0,2265 € 0,1296 € 0,12 €

Copyright © 2024 Koala Components, S.A. Todos los derechos reservados.

KOALA COMPONENTS
Iluminación · Lighting · Éclairage

ACCESSOIRES STEAB > ACCESSOIRES ISOLATION STEAB > STEAB ECLAIRAGE

Sous famille Accessoires pour abat-jour et plafonniers, pavillons

Photo	Article	Description	Lot	Prix unitaire
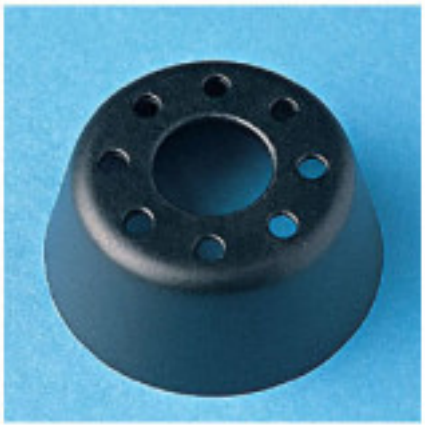	16548003 5480/15/4526 Capuchon Nylon66-RV noir	Diamètre intérieur 10,5mm Hauteur (mm): 15 Diamètre (mm): 45 Couleur: Noir	1 100 1000 5000	0,4141 € 0,2756 € 0,1889 € 0,1750 €
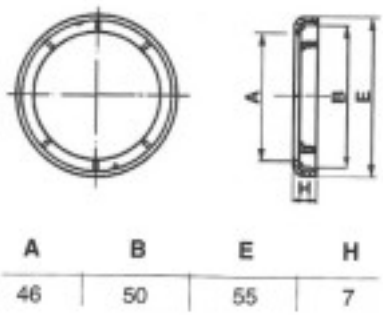 	16548102 5481/50///221 Anneau 50mm Nylon66 RV-AE noir	Couleur: Noir	1 100 1000 5000	0,96 € 0,64 € 0,4390 € 0,4103 €

Copyright © 2024 Koala Components, S.A. Todos los derechos reservados.

KOALA COMPONENTS
Iluminación · Lighting · Éclairage

ACCESSOIRES STEAB > ACCESSOIRES ISOLATION STEAB > STEAB ECLAIRAGE

Sous famille Accessoires pour abat-jour et plafonniers, pavillons

Photo	Article	Description	Lot	Prix unitaire
	16551202 5512/15///25 Ancrage pour plafonnier Nylon66 noir	Ancrage rapide pour trou 10,3x8,5mm Diamètre (mm): 15 Couleur: Noir	1 100 1000 5000	0,3853 € 0,1543 € 0,0881 € 0,0816 €
	16551204 5512/40///15 Ancrage pour plafonnier Nylon66 blanc	Anclage rapide pour trou 10,3x8,5mm Diamètre (mm): 15 Couleur: Blanc	1 100 1000 5000	0,4074 € 0,1625 € 0,0930 € 0,0862 €

Copyright © 2024 Koala Components, S.A. Todos los derechos reservados.

KOALA COMPONENTS
Iluminación · Lighting · Éclairage

ACCESSOIRES STEAB > ACCESSOIRES ISOLATION STEAB > STEAB ECLAIRAGE

Sous famille Accessoires pour abat-jour et plafonniers, pavillons

Photo	Article	Description	Lot	Prix unitaire
	16551206 5512/70///25 Ancrage pour plafonnier Nylon66 noir	Ancrage rapide pour trou 10,3x8,5mm Diamètre (mm): 15 Couleur: Noir	1 100 1000 5000	0,4074 € 0,1625 € 0,0930 € 0,0862 €
	16551301 5513/2062015 Vis Nylon66 blanc	Filetage M6x1 longueur 20mm Diamètre (mm): 20 Couleur: Blanc	1 100 1000 5000	0,4732 € 0,1892 € 0,1083 € 0,1002 €

Copyright © 2024 Koala Components, S.A. Todos los derechos reservados.

KOALA COMPONENTS
Iluminación · Lighting · Éclairage

ACCESSOIRES STEAB > ACCESSOIRES ISOLATION STEAB > STEAB ECLAIRAGE

Sous famille Accessoires pour abat-jour et plafonniers, pavillons

Photo	Article	Description	Lot	Prix unitaire
	16551302 5513/2062025 Vis Nylon66 noir	Filetage M6x1 longueur 20mm Diamètre (mm): 20 Couleur: Noir	1 100 1000 5000	0,4732 € 0,1892 € 0,1083 € 0,1002 €
	16551303 5513/6/15/15 Vis Nylon66 blanc	Filetage M6x1 longueur 15mm Diamètre (mm): 15 Couleur: Blanc	1 100 1000 5000	0,3676 € 0,1468 € 0,0841 € 0,0776 €

Copyright © 2024 Koala Components, S.A. Todos los derechos reservados.

KOALA COMPONENTS
Iluminación · Lighting · Éclairage

ACCESSOIRES STEAB > ACCESSOIRES ISOLATION STEAB > STEAB ECLAIRAGE

Sous famille Accessoires pour abat-jour et plafonniers, pavillons

Photo	Article	Description	Lot	Prix unitaire
	16551304 5513/6/15/25 Vis Nylon66 noir	Filetage M6x1 longueur 15mm Diamètre (mm): 15 Couleur: Noir	1 100 1000 5000	0,3676 € 0,1468 € 0,0841 € 0,0776 €
	16551305 5513/6/20/15 Vis Nylon66 blanc	Filetage M6x1 longueur 20mm Diamètre (mm): 15 Couleur: Blanc	1 100 1000 5000	0,4074 € 0,1625 € 0,0930 € 0,0862 €

Copyright © 2024 Koala Components, S.A. Todos los derechos reservados.

KOALA COMPONENTS
Iluminación · Lighting · Éclairage

ACCESSOIRES STEAB > ACCESSOIRES ISOLATION STEAB > STEAB ECLAIRAGE

Sous famille Accessoires pour abat-jour et plafonniers, pavillons

Photo	Article	Description	Lot	Prix unitaire
	16554401	5544//////15 Pression mâle pour abat-jour Nylon66 blanc Pour fixation abat-jour Hauteur (mm): 6,2 Diamètre (mm): 9 Couleur: Blanc	1 100 1000 5000	0,2171 € 0,0722 € 0,0413 € 0,0382 €
	16554402	5544//////25 Pression mâle pour abat-jour Nylon66 noir Pour fixation abat-jour Hauteur (mm): 6,2 Diamètre (mm): 9 Couleur: Noir	1 100 1000 5000	0,2171 € 0,0722 € 0,0413 € 0,0382 €

Copyright © 2024 Koala Components, S.A. Todos los derechos reservados.

KOALA COMPONENTS
Iluminación · Lighting · Éclairage

ACCESSOIRES STEAB > ACCESSOIRES ISOLATION STEAB > STEAB ECLAIRAGE

Sous famille Accessoires pour abat-jour et plafonniers, pavillons

Photo	Article	Description	Lot	Prix unitaire
	16554403	5544/16///15 Base femelle de pression pour abat-jour Nylon66 blanc Pour fixation abat-jour Hauteur (mm): 3,3 Diamètre (mm): 9 Couleur: Blanc	1 100 1000 5000	0,1979 € 0,0657 € 0,0376 € 0,0347 €
	16554404	5544/16///25 Base femelle de pression pour abat-jour Nylon66 noir Pour fixation abat-jour Hauteur (mm): 3,3 Diamètre (mm): 9 Couleur: Noir	1 100 1000 5000	0,1979 € 0,0657 € 0,0376 € 0,0347 €

Copyright © 2024 Koala Components, S.A. Todos los derechos reservados.

KOALA COMPONENTS
Iluminación · Lighting · Éclairage

ACCESSOIRES STEAB > ACCESSOIRES ISOLATION STEAB > STEAB ECLAIRAGE

Sous famille Accessoires pour abat-jour et plafonniers, pavillons

Photo	Article	Description	Lot	Prix unitaire
Image dans une autre couleur	16554406	5544/16//011 Bouchon mâle Polycarbonate transparent Hauteur (mm): 3,3 Diamètre (mm): 9 Couleur: Transparent	1 100 1000 5000	0,2136 € 0,0855 € 0,0489 € 0,0458 €
Image dans une autre couleur	16591801	5918//////16 Attache avec crochet Nylon66-RV blanc Filetage M10x1 Largeur (mm): 17,5 Hauteur (mm): 30 Couleur: Blanc	1 100 1000 5000	0,5212 € 0,2083 € 0,1192 € 0,1104 €

Copyright © 2024 Koala Components, S.A. Todos los derechos reservados.

KOALA COMPONENTS
Iluminación · Lighting · Éclairage

ACCESSOIRES STEAB > ACCESSOIRES ISOLATION STEAB > STEAB ECLAIRAGE

Sous famille Accessoires pour abat-jour et plafonniers, pavillons

Photo	Article	Description	Lot	Prix unitaire
	16591802	5918//////26 Attache avec crochet Nylon66-RV noir Filetage M10x1 Largeur (mm): 17,5 Hauteur (mm): 30 Couleur: Noir	1	0,5212 €
			100	0,2083 €
			1000	0,1192 €
			5000	0,1104 €

Copyright © 2024 Koala Components, S.A. Todos los derechos reservados.