KOALA COMPONENTS
Iluminación · Lighting · Éclairage

Catalogue MATERIEL ELECTRIQUE

Ligne DOUILLES

Famille Douilles Halogenes Tres Basse Tension

Sous famille Accessoires pour Douilles halogenes tres basse Tension

Photo	Article	Description	Lot	Prix unitaire
	AR4094081	Pendentif basse tension PN5300/TF 80 cm blanc Avec arandela et fileté externo diam 20 pour la fixation de tulipe Longueur (mm): 80 Diamètre (mm): 0,61 Couleur: Blanc Tension In (Vdc/ac): 24 Intensidad In (A): 4 Température (°C): 180	1 250 500	5,19 € 4,06 € 3,91 €
	AR4094082	Pendentif basse tension PN5300/TF 80 cm noir Avec arandela et fileté externo diam 20 pour la fixation de tulipe Longueur (mm): 80 Section (mm2): 0,61 Couleur: Noir Tension In (Vdc/ac): 24 Intensidad In (A): 4 Température (°C): 180	1 250 500	5,19 € 4,06 € 3,91 €

Copyright © 2024 Koala Components, S.A. Todos los derechos reservados.

KOALA COMPONENTS
Iluminación · Lighting · Éclairage

MATERIEL ELECTRIQUE > DOUILLES > Douilles Halogenes Tres Basse Tension

Sous famille Accessoires pour Douilles halogenes tres basse Tension

Photo	Article	Description	Lot	Prix unitaire
	AR4090002 soutien pour Douille 5300 PN/5300	Soutien pour adapter les supports de lampe halogène basse tension 5300, raccord fileté M10 / 1, est servi avec la rondelle Hauteur (mm): 20 Diamètre (mm): 22 Couleur: Neutre	1 1000 2000	0,66 € 0,5183 € 0,5032 €
	AR4091002 Bague pour soutien PN/5300	Arandela pour colgante halogeno PN5300 Hauteur (mm): 7 Diamètre (mm): 29 Température (°C): 180	1 1000 2000	0,3501 € 0,2735 € 0,2655 €

Copyright © 2024 Koala Components, S.A. Todos los derechos reservados.

KOALA COMPONENTS
Iluminación · Lighting · Éclairage

MATERIEL ELECTRIQUE > DOUILLES > Douilles Halogenes Tres Basse Tension

Sous famille Accessoires pour Douilles halogenes tres basse Tension

Photo	Article	Description	Lot	Prix unitaire
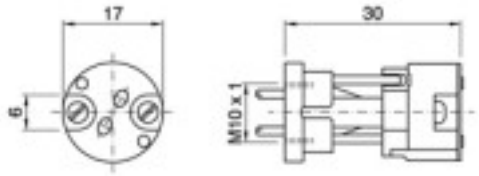	AR4090005 Support SUR 10/1 pour douille 5300 M10x1	Support résine pour douille halogène 5300, fixation par vis M3, fileté M10x1 Hauteur (mm): 17 Diamètre (mm): 17	1 1000 2000	0,4447 € 0,3474 € 0,3372 €
	AR4090004 Plaque de fixation SQ 31 pour douille 5300	Longueur (mm): 29 Largeur (mm): 22,5 Hauteur (mm): 7,5 Couleur: Chrome	1 1000 2000	0,1343 € 0,1050 € 0,1018 €

Copyright © 2024 Koala Components, S.A. Todos los derechos reservados.

KOALA COMPONENTS
Iluminación · Lighting · Éclairage

MATERIEL ELECTRIQUE > DOUILLES > Douilles Halogenes Tres Basse Tension

Sous famille Accessoires pour Douilles halogenes tres basse Tension

Photo	Article	Description	Lot	Prix unitaire
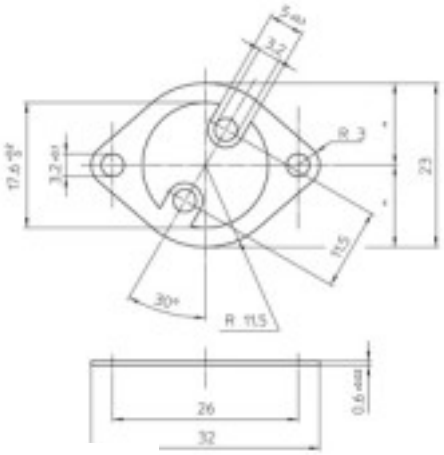	AR4090001	Plaque de fixation SQ 30 pour douille 5300 Longueur (mm): 32 Largeur (mm): 23 Couleur: Chrome	1 1000 2000	0,1171 € 0,0915 € 0,0888 €
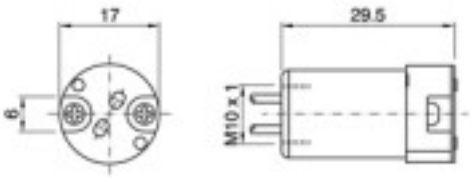	47SUA10	Etrier SUA M10/1 pour douille halogène BT 5300 Aluminium fileté M10x1 Longueur (mm): 29,5 Diamètre (mm): 17 Couleur: Aluminium	1 50 1000	1,25 € 1,14 € 1,12 €

Copyright © 2024 Koala Components, S.A. Todos los derechos reservados.

KOALA COMPONENTS
Iluminación · Lighting · Éclairage

MATERIEL ELECTRIQUE > DOUILLES > Douilles Halogenes Tres Basse Tension

Sous famille Accessoires pour Douilles halogenes tres basse Tension

Photo	Article	Description	Lot	Prix unitaire
	0798750	Support laiton 2750 pour douille G4 Hauteur (mm): 24 Diamètre (mm): 13	1 100 500	1,77 € 1,31 € 1,13 €
	0798760	Support laiton 2760 pour douille G4 Hauteur (mm): 28 Diamètre (mm): 14	1 100 500	1,83 € 1,35 € 1,17 €

Copyright © 2024 Koala Components, S.A. Todos los derechos reservados.