KOALA COMPONENTS
Iluminación · Lighting · Éclairage

SWAROVSKI CRYSTAL > SWAROVSKI ELEMENTS DE MODE > Crystal Pearls
Crystal Pearls

PC5850.010.616C

5850 10mm Light Grey Pearl (616) 70cm ES

2 juin 2024

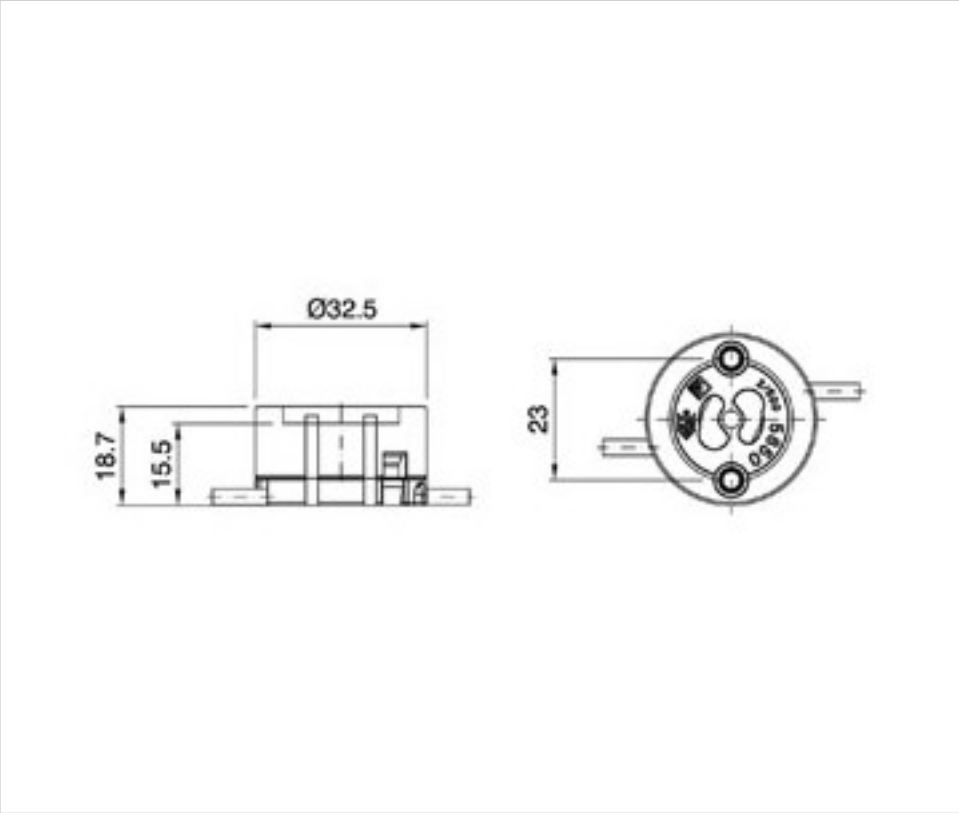

DESCRIPTION

Rang de 5850 perles serties composées de Perles Gris Clair de 10mm, d'une longueur de 70cm et avec une petite ferrure argentée à chaque extrémité.

PRIX

	Lot	Prix sans TVA
Pedido mínimo	10	27,04€

9 007810 131222

Suite à la page suivante >>

Copyright © 2024 Koala Components, S.A. Tout droit réservé

PC5850.010.616C

5850 10mm Light Grey Pearl (616) 70cm ES

SPÉCIFICATIONS TECHNIQUES

Conditionnement: Boîte 10 Unités

DOCUMENTS

5850 10mm Light Grey Pearl (616) 70cm ES

Copyright © 2024 Koala Components, S.A. Tout droit réservé