PC5850.008.298

5850 8mm Black Pearl (298) 60cm EO

2 juin 2024

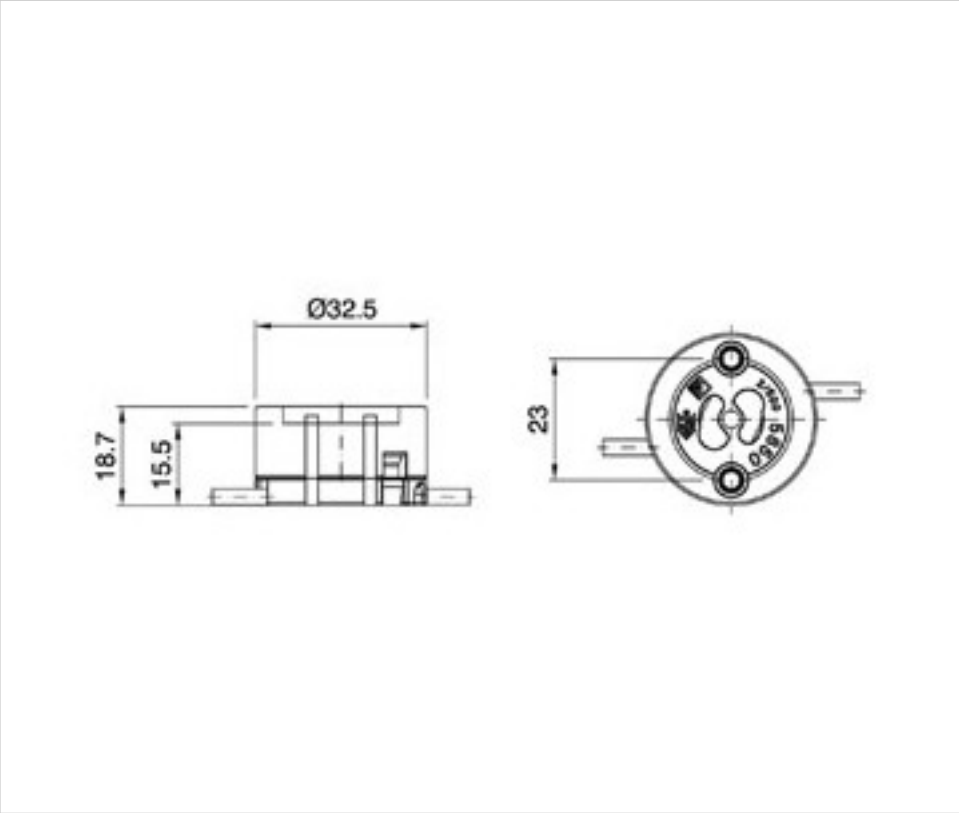

DESCRIPTION

Parure collier de perles 5850 composée de perles Black Pearl 8mm de 60cm de long. Les 3 dernières perles ont les extrémités nouées avec 15 cm de cordon supplémentaire.

PRIX

Lot	Prix sans TVA
1	12,43€

9 003146 758188

Suite à la page suivante >>

Copyright © 2024 Koala Components, S.A. Tout droit réservé

PC5850.008.298

5850 8mm Black Pearl (298) 60cm EO

SPÉCIFICATIONS TECHNIQUES

Pesage: 56 Grammes

Conditionnement: Boîte 5 Unités

DOCUMENTS

5850 8mm Black Pearl (298) 60cm EO

Copyright © 2024 Koala Components, S.A. Tout droit réservé