CRISTAL POUR LAMPES > SCHOLER CRYSTAL AUTRICHIEN > LIGNE SCHÖLER ACCESSOIRES
Barres

E1959150

Barre triangulaire coupe biseautée Z.9591 500mm clip chromé

2 juin 2024

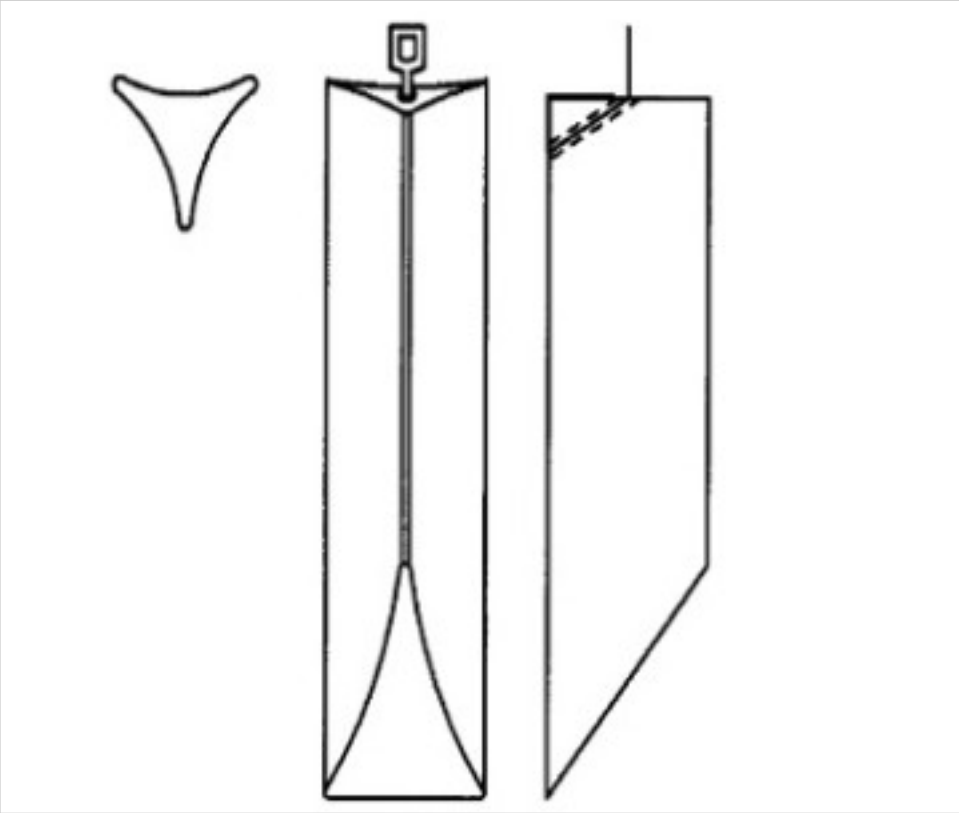

PRIX

	Lot	Prix sans TVA
Pedido mínimo	6	16,99€

Suite à la page suivante >>

Copyright © 2024 Koala Components, S.A. Tout droit réservé

E1959150

Barre triangulaire coupe biseautée Z.9591 500mm clip chromé

SPÉCIFICATIONS TECHNIQUES

Pesage: 350 Grammes

Conditionnement: Boîte 6 Unités

REMARQUES

diamètre 30x30x30mm

AUTRES CARACTÉRISTIQUES

Longueur (mm): 500

Couleur: Transparent

DOCUMENTS

Barre triangulaire coupe biseautée Z.9591 500mm clip chromé

Copyright © 2024 Koala Components, S.A. Tout droit réservé