KOALA COMPONENTS
Iluminación · Lighting · Éclairage

SWAROVSKI CRYSTAL > CRISTAL STRASS SWAROVSKI > PIECES POUR COLLAGE STRASS SWAROVSKI
Cristal avec revêtement pour collage "Strass" Swarovski

110855038

Boule 8550/30mm Vert antique CAL VZ

2 juin 2024

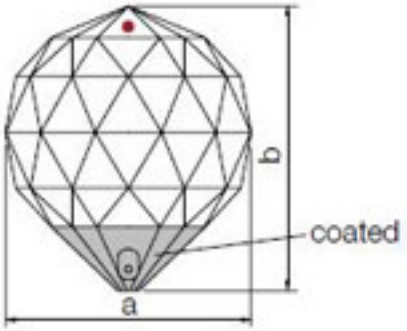

PRIX

Lot	Prix sans TVA
1	6,41€
24	6,11€
48	5,93€

9 003142 304655

Suite à la page suivante >>

Copyright © 2024 Koala Components, S.A. Tout droit réservé

110855038

Boule 8550/30mm Vert antique CAL VZ

SPÉCIFICATIONS TECHNIQUES

Pesage: 44 Grammes

Conditionnement: Boîte 48 Unités

REMARQUES

Effet CAL VZ SI pour coller A=30mm B=34mm

AUTRES CARACTÉRISTIQUES

Diamètre (mm): 30

Couleur: Vert antique

DOCUMENTS

Boule 8550/30mm Vert antique CAL VZ

Copyright © 2024 Koala Components, S.A. Tout droit réservé