KOALA COMPONENTS
Iluminación · Lighting · Éclairage

SWAROVSKI CRYSTAL > CRISTAL STRASS SWAROVSKI > POIGNEES ET NŒUDS STRASS SWAROVSKI
Poignées "Strass"

113798850

Bracelet Rond 7305/50mm Swarovski Crystal

2 juin 2024

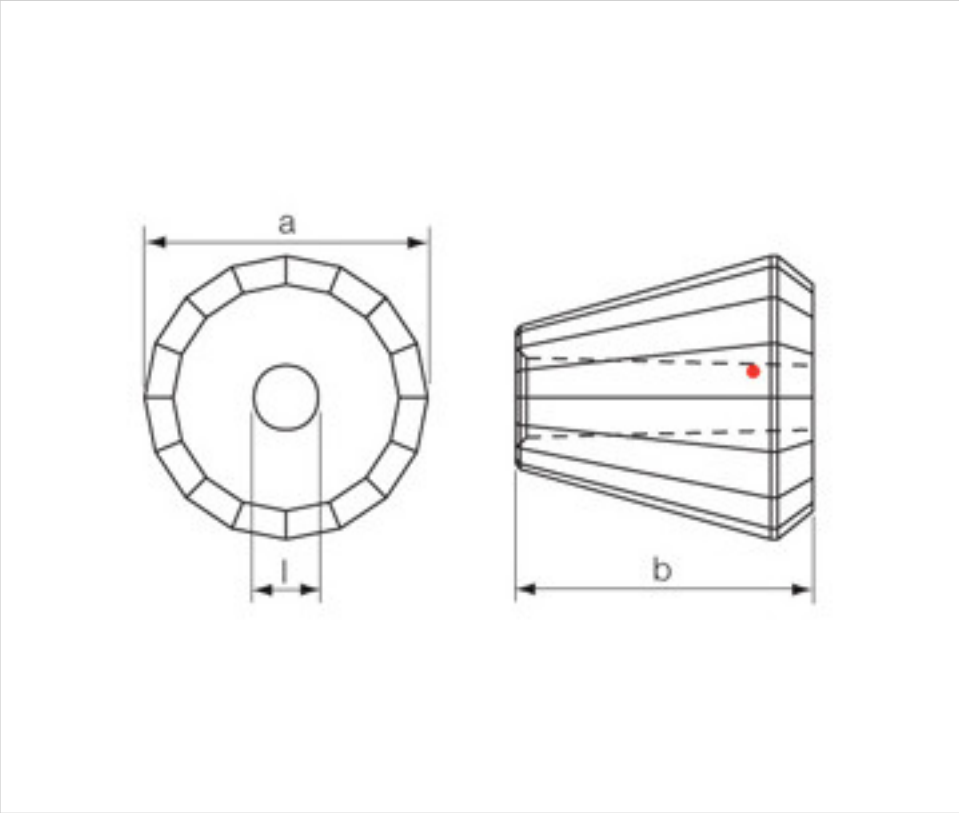

PRIX

Lot	Prix sans TVA
1	29,44€
4	23,55€
8	20,48€

9 003142 919408

Suite à la page suivante >>

Copyright © 2024 Koala Components, S.A. Tout droit réservé

113798850

Bracelet Rond 7305/50mm Swarovski Crystal

SPÉCIFICATIONS TECHNIQUES

Pesage: 180 Grammes

Conditionnement: Boîte 8 Unités

REMARQUES

Effet revêtement en partie rétrécie Mesures a=50 mm b=52,5 mm (+/-0,5 mm) trou central 14 mm(+/-0,8)

AUTRES CARACTÉRISTIQUES

Longueur (mm): 52,5

Diamètre (mm): 50

Trou central (mm): 14

DOCUMENTS

Bracelet Rond 7305/50mm Swarovski Crystal

Copyright © 2024 Koala Components, S.A. Tout droit réservé