F295110

Colonne 5110 120mm

2 juin 2024

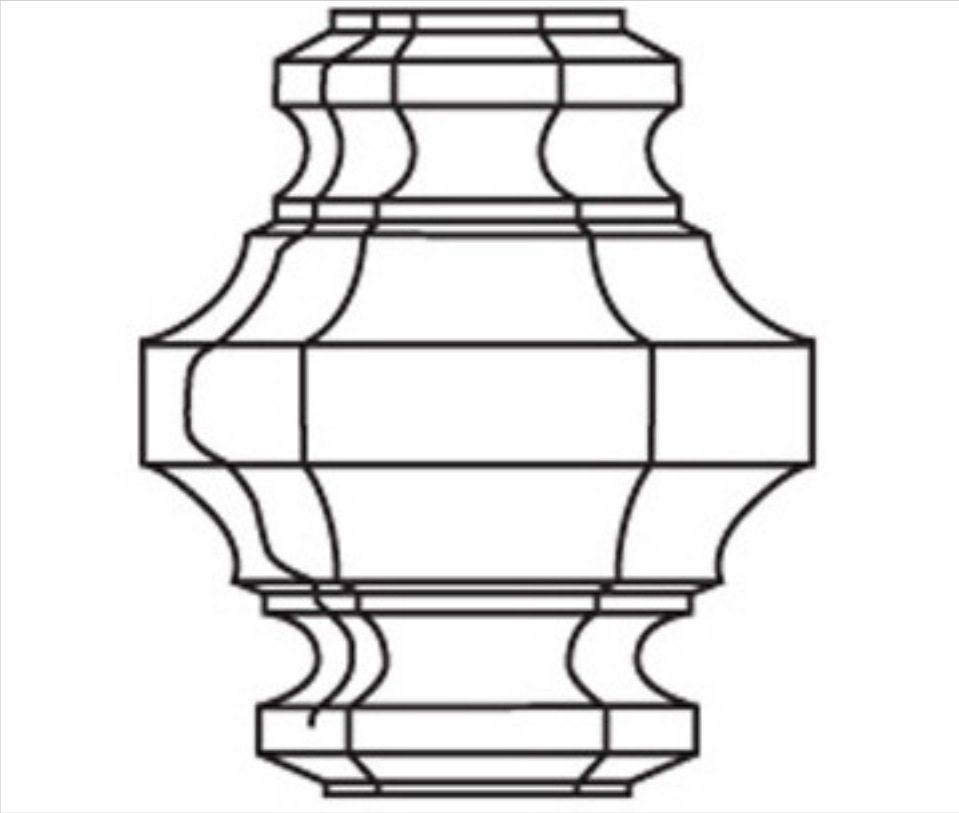

PRIX

Lot	Prix sans TVA
1	28,91€
2	25,13€
4	23,93€

Suite à la page suivante >>

Copyright © 2024 Koala Components, S.A. Tout droit réservé

CRISTAL POUR LAMPES > ENFILAGES et COUPELLES > ENFILAGES ET COUPELLES CRISTAL AU PLOMB
Série "Prague"

F295110

Colonne 5110 120mm

SPÉCIFICATIONS TECHNIQUES

Conditionnement: Boîte 2 Unités

AUTRES CARACTÉRISTIQUES

Hauteur (mm): 120

Diamètre (mm): 105

Couleur: Transparent

Trou central (mm): 12

DOCUMENTS

Colonne 5110 120mm

Copyright © 2024 Koala Components, S.A. Tout droit réservé