KOALA COMPONENTS
Iluminación · Lighting · Éclairage

CRISTAL POUR LAMPES > SCHOLER CRYSTAL AUTRICHIEN > LIGNE SCHÖLER LISSE
Rallonges lisses

A651199

Allonge 4135/100x22mm (ex 5011) 1 trou

2 juin 2024

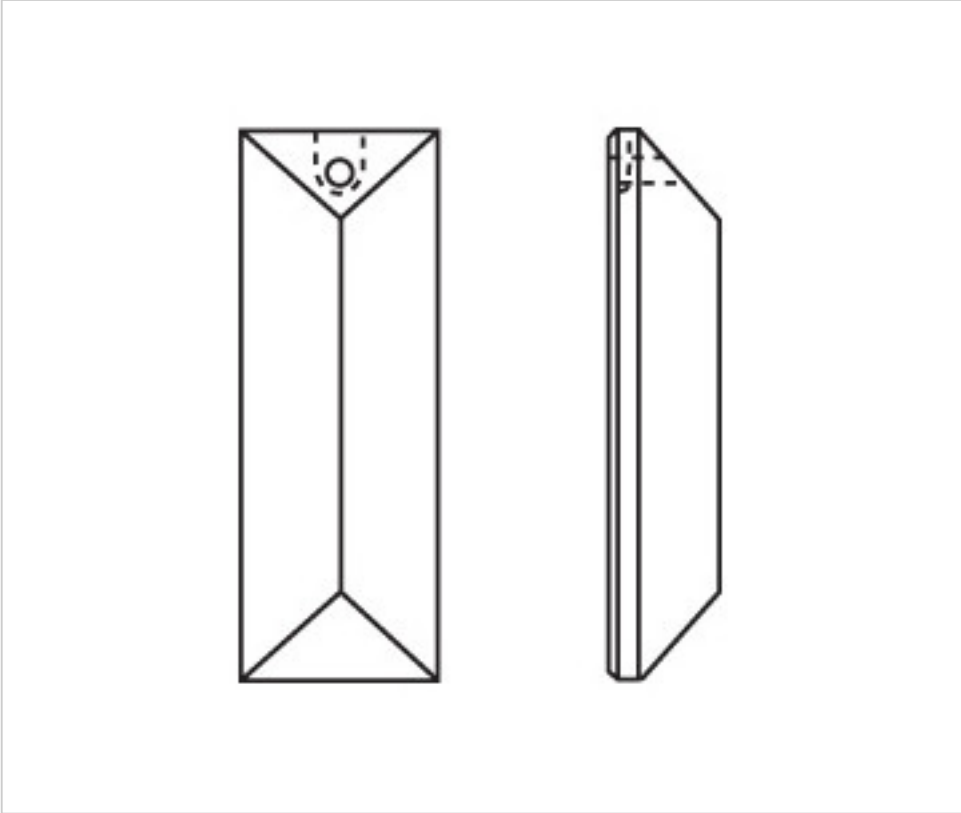

PRIX

	Lot	Prix sans TVA
Pedido mínimo	70	2,73€

Suite à la page suivante >>

Copyright © 2024 Koala Components, S.A. Tout droit réservé

A651199

Allonge 4135/100x22mm (ex 5011) 1 trou

SPÉCIFICATIONS TECHNIQUES

Pesage: 43 Grammes

Conditionnement: Boîte 70 Unités

AUTRES CARACTÉRISTIQUES

Longueur (mm): 100

Largeur (mm): 22

Couleur: Transparent

DOCUMENTS

Allonge 4135/100x22mm (ex 5011) 1 trou

Copyright © 2024 Koala Components, S.A. Tout droit réservé