KOALA COMPONENTS
Iluminación · Lighting · Éclairage

CRISTAL POUR LAMPES > SCHOLER CRYSTAL AUTRICHIEN > LIGNE SCHÖLER LISSE
Rallonges lisses

A651163

Allonge 4135/63x22mm (ex 5011) 1 trou

2 juin 2024

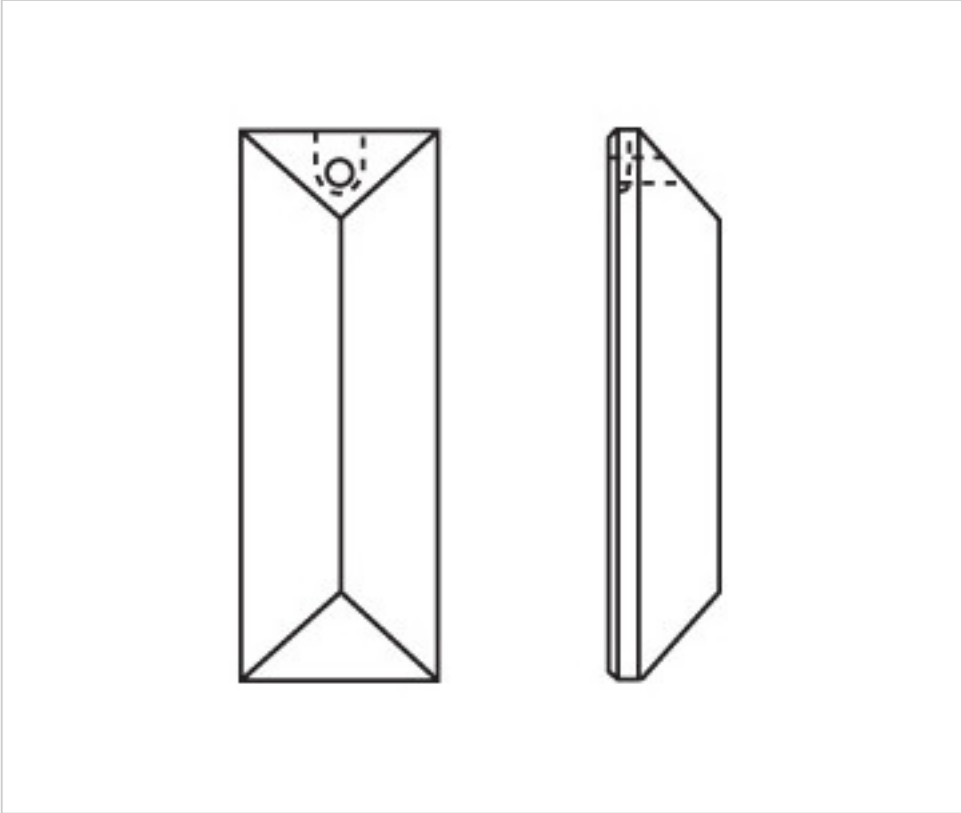

PRIX

	Lot	Prix sans TVA
Pedido mínimo	112	1,05€

Suite à la page suivante >>

Copyright © 2024 Koala Components, S.A. Tout droit réservé

A651163

Allonge 4135/63x22mm (ex 5011) 1 trou

SPÉCIFICATIONS TECHNIQUES

Conditionnement: Boîte 112 Unités

AUTRES CARACTÉRISTIQUES

Longueur (mm): 63

Largeur (mm): 22

Couleur: Transparent

DOCUMENTS

Allonge 4135/63x22mm (ex 5011) 1 trou

Copyright © 2024 Koala Components, S.A. Tout droit réservé