0522200

Rallonge 270/50mm

2 juin 2024

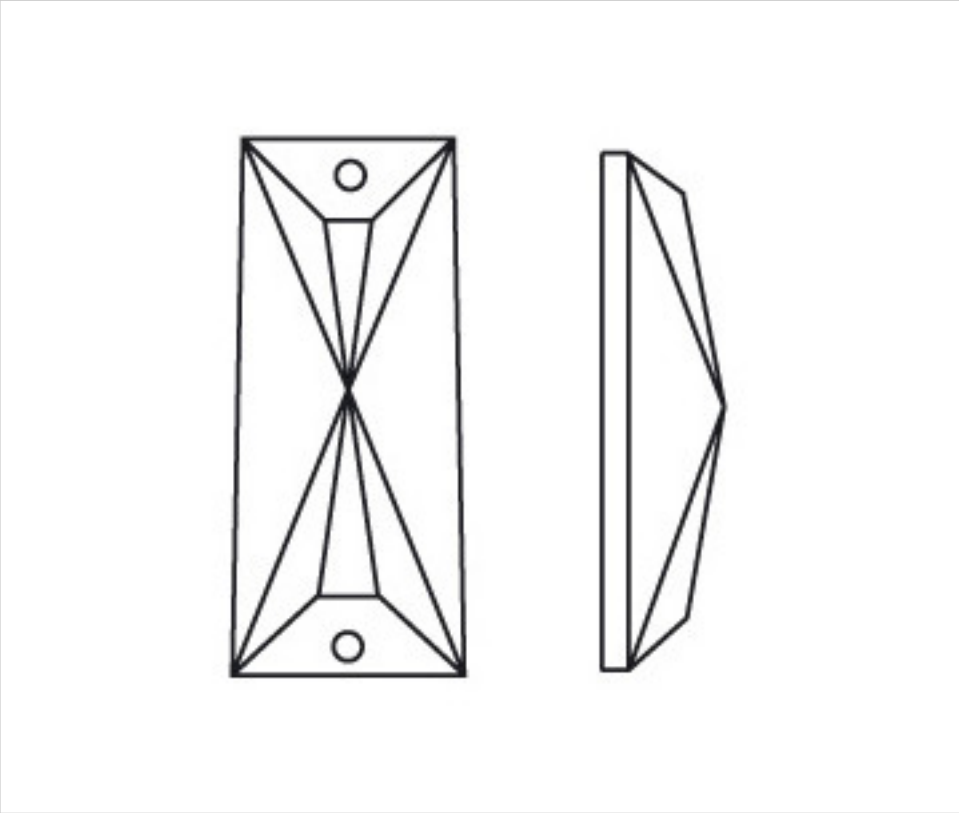

DESCRIPTION

Rallonge de verre pressé transparent avec deux trous normalement utilisés comme extension intermédiaire pour les chaînes de cristal octogonal

PRIX

Lot	Prix sans TVA
1	0,92€
10	0,4596€
32	0,3982€
320	0,3676€

Suite à la page suivante >>

Copyright © 2024 Koala Components, S.A. Tout droit réservé

0522200

Rallonge 270/50mm

SPÉCIFICATIONS TECHNIQUES

Pesage: 13 Grammes

Conditionnement: Sac 32 Unités

REMARQUES

Verre pressé

AUTRES CARACTÉRISTIQUES

Longueur (mm): 50

Couleur: Transparent

DOCUMENTS

Rallonge 270/50mm

Copyright © 2024 Koala Components, S.A. Tout droit réservé